Whirlpool-Badesystem

- Installationsanleitung

Benötigtes Werkzeug:

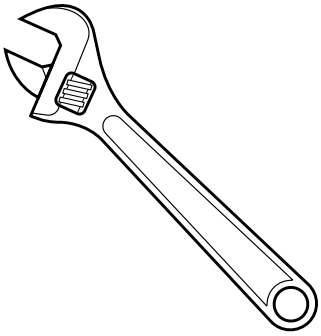

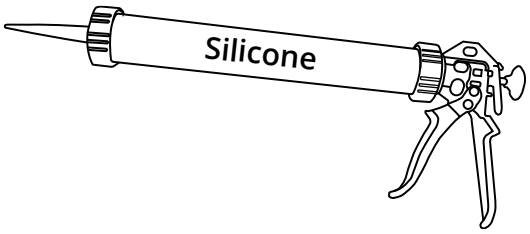

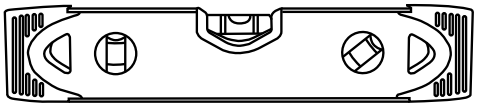

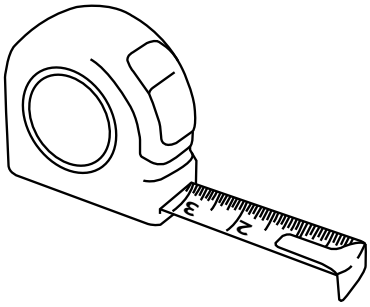

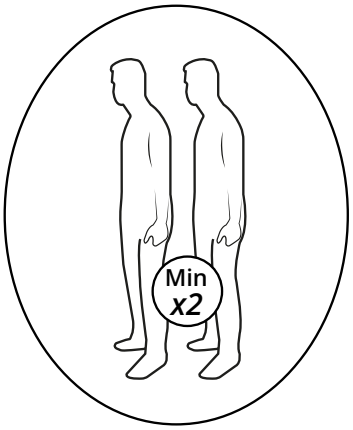

Whirlpool-Badesystem

Bitte lesen Sie die folgenden Hinweise vor und während der Installation sorgfältig durch:

Vor der Installation:

- Verpackung und durchsichtigen Schutzfilm vom Acryl entfernen.
- ***Wanne und Rohre vor der Installation auf Beschädigungen prüfen.***
- Wanne nicht an den Plastikrohren heben oder manövrieren.
- Empfohlen: Die Wanne während der Installation mit einem Laken oder einer Decke abdecken.
- ***Nach Beginn der Installation wird für Beschädigungen keine Haftung mehr übernommen,***

Installation:

Verrohrung

1. Wanne so positionieren, dass der Schalter sich ***nicht*** direkt unter dem Duschkopf befindet.
2. Wanne in endgültige Position bringen.
3. Wanne anhand der verstellbaren Füße auf die korrekte Höhe einstellen.
4. Wannenfüße sichern, indem die Kontermutter an jedem verstellbaren Fuß festgezogen wird.
5. Prüfen, dass die Wanne gerade ausgerichtet ist.
6. Wasser- und Abwasserverrohrungen können jetzt angeschlossen werden.
7. Sehen Sie **Probelauf und Inbetriebnahme** und führen Sie **Schritte 3-6** durch.
8. Befestigen Sie die Wanne mit den nicht mitgelieferten Schrauben und Wandhalterungen an der Wand

Elektro-Installation
DIE ELEKTRISCHE INSTALLATION SOLLTE VON EINEM/R FACHELEKTRIKER/IN DURCHGEFÜHRT UND GETESTET WERDEN.

1. Sämtliche Verkabelungen sollten gemäß der geltenden DIN/EN, Landesvorschriften und örtlichen Stromvorschriften durchgeführt werden.
2. Anschluss: 230 V AC Einphasenstrom 13A.
3. Das Gerät sollte an einen Differenzstrom-Schutzschalter (RCD-Gerät) mit einer maximalen Nennspannung von 30 mA angeschlossen werden. Die Stromleitung sollte an einen geeigneten zweipoligen Isolator mit einer Kontaktöffnungsweite von mindestens 3mm angeschlossen werden. Der Isolator und das RCD-Gerät müssen außerhalb des Badezimmerbereichs angebracht werden (im Hauptverteiler oder separat). Das Gerät muss dauerhaft an eine feste Verkabelung angeschlossen sein.
4. Alle elektrisch leitfähigen Teile der Installation - Rohre für heißes und kaltes Wasser, Metallrahmen, Metallwannen usw. - müssen am Erdungsleiter der Netzversorgung mit einem Leiter von mindestens 6mm² Querschnittsfläche verbunden werden.
5. Die Pumpe wird bei der Herstellung mit einem langen Doppel- und Erdungskabel für den Anschluss an die Stromversorgung ausgestattet (wenn das Netzkabel beschädigt ist, muss es vom Hersteller, seinem Kundendienst oder einer ähnlich qualifizierten Person ersetzt werden, um Gefahren zu vermeiden). Das Kabel wird über eine Kabelverschraubung mit geeigneter IP-Schutzart an den Motor angeschlossen. Der elektrische Anschluss an dieses Kabel sollte außerhalb des Badezimmerbereichs erfolgen. Sollte der Anschluss innerhalb des Badezimmerbereichs erfolgen, muss das Anschlussgerät mindestens der Schutzart IP55 entsprechen.
6. Die Abdeckung des Klemmenblocks am Motor muss nicht entfernt werden.
7. Teile, die STROMFÜHRENDE TEILE enthalten (mit Ausnahme von Teilen, die mit einer sicheren Niedrigspannung von nicht mehr als 12 V versorgt werden) müssen für die Person in der Badewanne unzugänglich sein.
8. Teile mit elektrischen Komponenten (mit Ausnahme von Fernbedienungen) müssen so platziert oder befestigt werden, dass sie nicht in die Badewanne fallen können.
9. Es sollte sichergestellt werden, dass während des Betriebs und der Nutzung des Systems keine anderen Geräte in oder in unmittelbarer Nähe der Badewanne verwendet werden.

In Übereinstimmung mit den Verkabelungsvorschriften müssen Trennvorrichtungen in die Festverdrahtung eingebaut werden.

Anschlussschaltbild

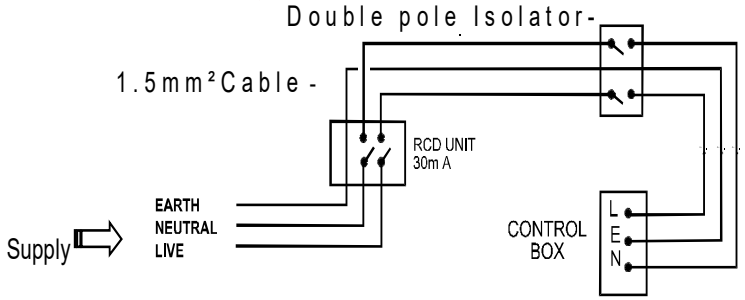

Commented [ND1]: Double Pole Isolator - Zweipoliger Isolator
1.5mm2 Cable - 1,5mm2 Netzkabel
Supply - Stromzufuhr
Earth - Schutzleiter
Neutral - Neutralleiter
Live - Außenleiter
RCD Unit - RCD-Gerät
Control Box - Schaltkasten

Probelauf und Inbetriebnahme
Dieser sollte durchgeführt werden, bevor die Schürze angebaut und mit Fliesen ausgelegt wird.

1. Elektroanschluss trennen.
2. Prüfen, dass die Wanne, die Dichtung und die Düsen schmutzfrei sind.
3. Prüfen, dass der klare, luftbetriebene Schlauch (5mm) fest an die Pumpe und an die Unterseite des Schalters angeschlossen ist, und keine Verstopfungen aufweist.
4. Prüfen, dass die Pumpen- und die Abwasseranschlüsse festsitzen.
5. Die Wanne mit Wasser füllen, bis der Wasserspiegel mindestens 25mm über den Düsen liegt.
6. Verrohrungen, Pumpe und Abwasseranschlüsse auf Leckagen prüfen.
7. Strom anschließen und den An/Aus-Knopf einmal betätigen, um das System einzuschalten.
8. Verrohrungen und Pumpe auf Leckagen prüfen. System mindestens 10 Minuten laufen lassen und währenddessen weiterhin auf Leckagen prüfen.
9. Luftzufuhr prüfen (gegen den Uhrzeigersinn drehen), während das System eingeschaltet ist. Prüfen, dass alle Düsen funktionieren. Schließen der Luftzufuhr (im Uhrzeigersinn drehen) sollte die Luftblasen aus den Düsen fast gänzlich eliminieren.
10. Wenn das System dicht ist und korrekt läuft, kann die Wanne geleert und die Installation abgeschlossen werden.

Installation Trouble Shooting Guide

Problem	**Checkliste**
System funktioniert nicht -	- Überprüfen Sie, dass der Isolator und das RCD-Gerät eingeschaltet und Sicherungen / Schutzschalter aktiviert sind. - Überprüfen Sie, dass der luftbetriebene Schlauch (5mm) zwischen der Pumpe und der Unterseite des Druckknopfes am Rand der Wanne angeschlossen ist. - Überprüfen Sie, dass der Ansaugfilter an der Seitenwand nicht verstopft ist (Standardsystem). - Überprüfen Sie, dass der Filterbecher des Saugabflusses nicht blockiert ist (Vortex-System). - Überprüfen Sie, dass der Wasserspiegel mindestens 25mm über den Düsen liegt. - Stellen Sie die Stromversorgung ab und überprüfen Sie die elektrischen Anschlüsse.
Wasser läuft ab	Justieren Sie die Schraubenmutter aus Messing und die Schraube am Stöpsel, oder ggf. ganz entfernen.

Das System wurden in unserer Fabrik vollständig geprüft und ausgiebig getestet. Sollte es nach der Installation nicht richtig funktioniert oder Lecks auftreten, wenden Sie sich bitte unverzüglich an Ihren Lieferanten. Der Versuch, Teile des Produkts zu reparieren oder zu modifizieren, kann Schäden verursachen und setzt die Garantie außer Kraft.