Unterputzspülkasten Montageanleitung

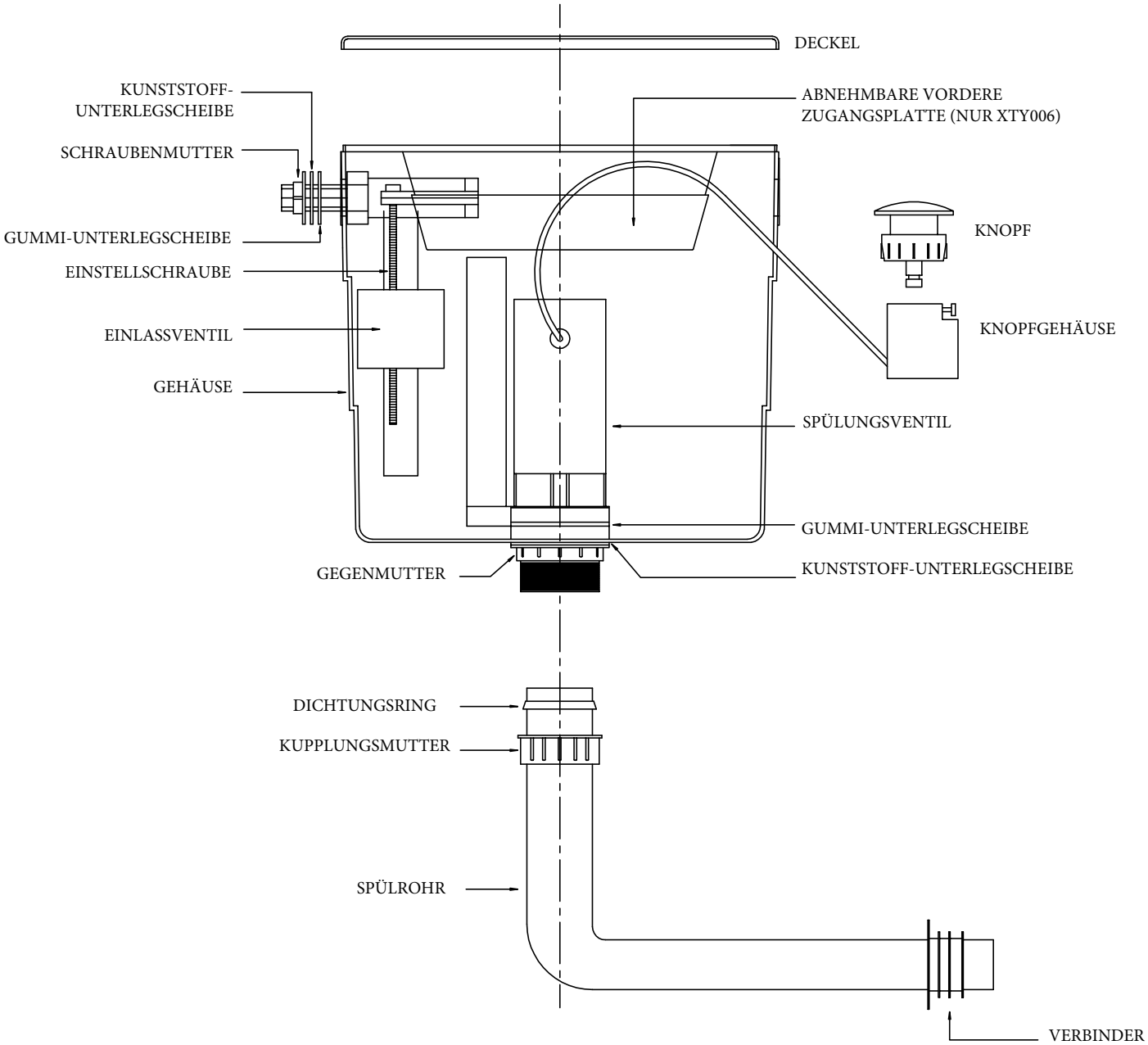

BAUEN SIE DEN SPÜLKASTEN WIE OBEN BESCHRIEBEN ZUSAMMEN UND MARKIEREN DIE POSITION AN DER DER SPÜLKASTEN ANGEBRACHT WERDEN SOLL. VERWENDEN SIE DIE HALTERUNG UND DIE BEFESTIGUNGSLÖCHER, UM DEN SPÜLKASTEN IN DER WC-EINHEIT ODER DER WAND ZU BEFESTIGEN.

MESSEN SIE DIE GRÖßE DES SPÜLROHRS AB UND SCHNEIDEN DIESES MIT EINER FEINZAHNSÄGE AUF DIE BENÖTIGTE LÄNGE ZU. VERBINDEN SIE DAS SPÜLROHR MIT HILFE DER ÜBERWURFMUTTER UND DER UNTERLEGSCHEIBE MIT DEM SPÜLKASTEN.

MARKIEREN SIE DIE POSITION DES KNOPFES AUF DER VORDEREN OBERSEITE. STELLEN SIE SICHER, DASS HINTER DER BLENDE GENÜGEND PLATZ FÜR DAS GEHÄUSE DES KNOPFES IST. BRINGEN SIE DEN KNOPF IN POSITION, IN DEM SIE DIE GEGENMUTTER ANZIEHEN. BEFESTIGEN SIE DAS KNOPFGEHÄUSE AM KOPF UND ACHTEN SIE DARAUF, DASS DAS KABEL NICHT GEKNICKT ODER VERBOGEN WIRD.

DER WASSERSTAND IM SPÜLKASTEN KANN DURCH DREHEN DER STELLSCHRAUBE AM ZULAUF EINGESTELLT WERDEN.

SCHLIESSEN SIE DIE TOILETTENSCHÜSSEL AN UND BEFESTIGEN SIE DIESE NACH HERSTELLERANLEITUNG.

Zuschnitt Anleitung für WC-Einheiten

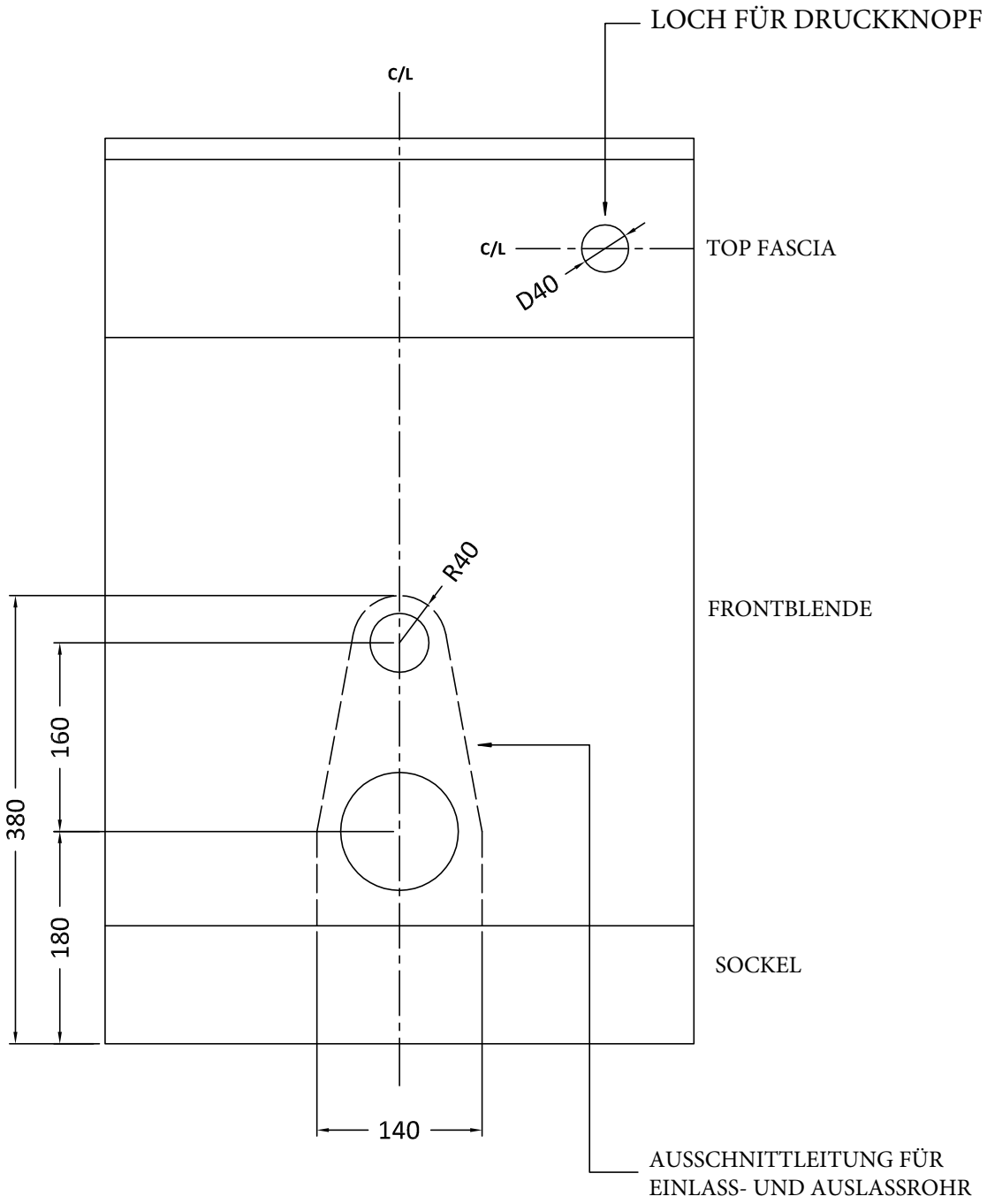

MARKIEREN SIE DIE ÖFFNUNG FÜR DEN EINLASS UND DEN AUSLASS DER TOILETTENSCHÜSSEL AUF DER FRONTBLENDE. BEACHTEN SIE DIE OBEN GENANNTEN ABMESSUNGEN UND ÜBERPRÜFEN SIE DIE GRÖSSE VOR DEM AUSSCHNEIDEN. **DEN UNTEREN SOCKEL NICHT AUSSCHNEIDEN!**

DER DRUCKKNOPF KANN LINKS, RECHTS ODER MITTIG AN DER FRONTBLENDE INSTALLIERT WERDEN. DIE ZEICHNUNG ZEIGT LEDIGLICH EINE VORGESCHLAGENE POSITION AN. MARKIEREN SIE DEN MITTELPUNKT, DER VON IHNEN GEWÄHLTEN POSITION UND BOHREN EIN LOCH MIT EINEM DURCHMESSER VON 40mm.

BEFESTIGEN SIE DEN KNOPF SO, DASS DAS KABEL NICHT GEKNICKT ODER VERBOGEN WIRD.

EVENTUELLE SCHNITTSTELLEN/KANTEN MÜSSEN GEGEN EINDRINGENDES WASSER ABGEDICHTET WERDEN.