Hudson Reed

Küchenarmatur

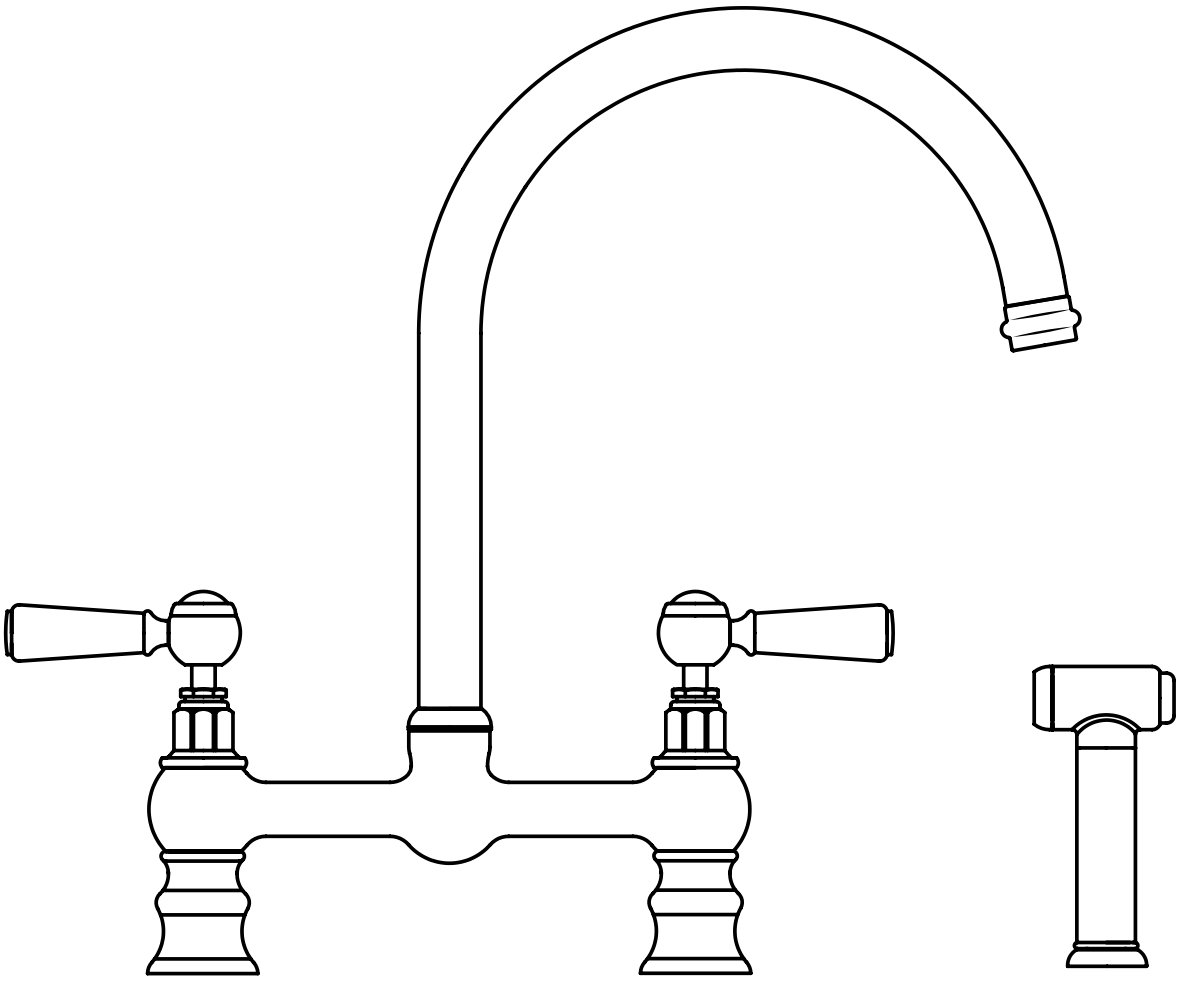

Installationsanleitung

Benötigtes Werkzeug:

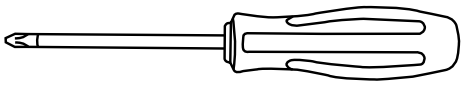



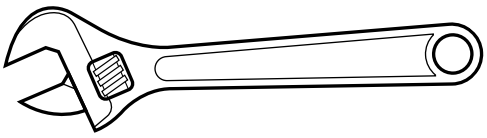

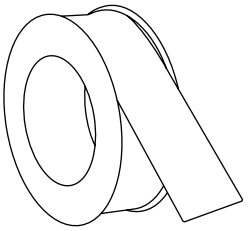

Im Lieferumfang:

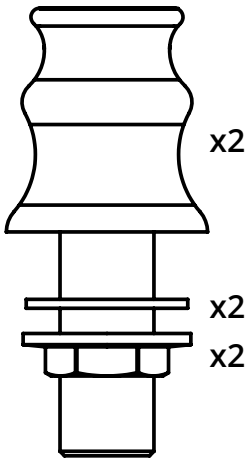

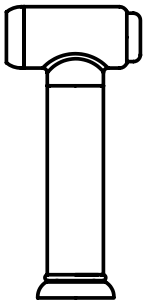

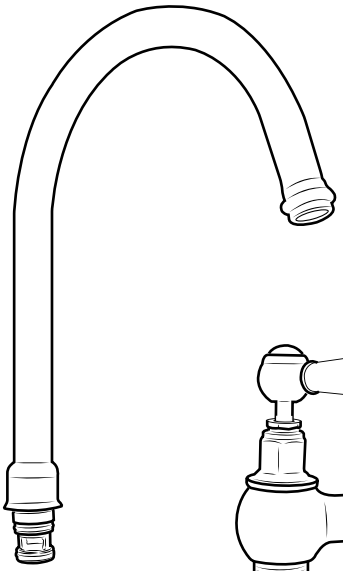

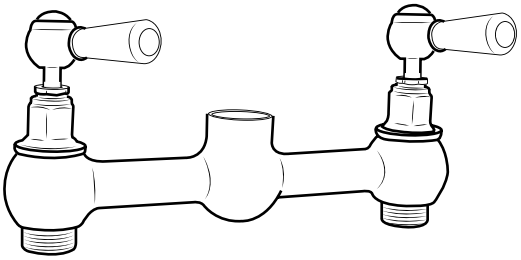

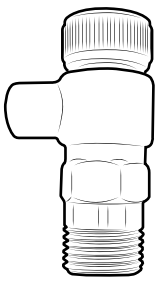

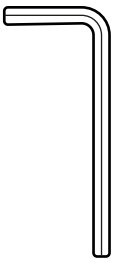

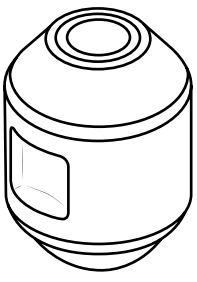

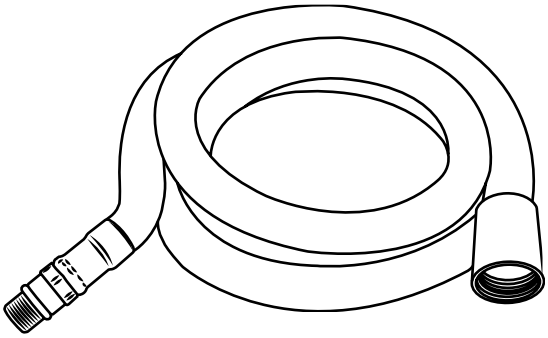

1

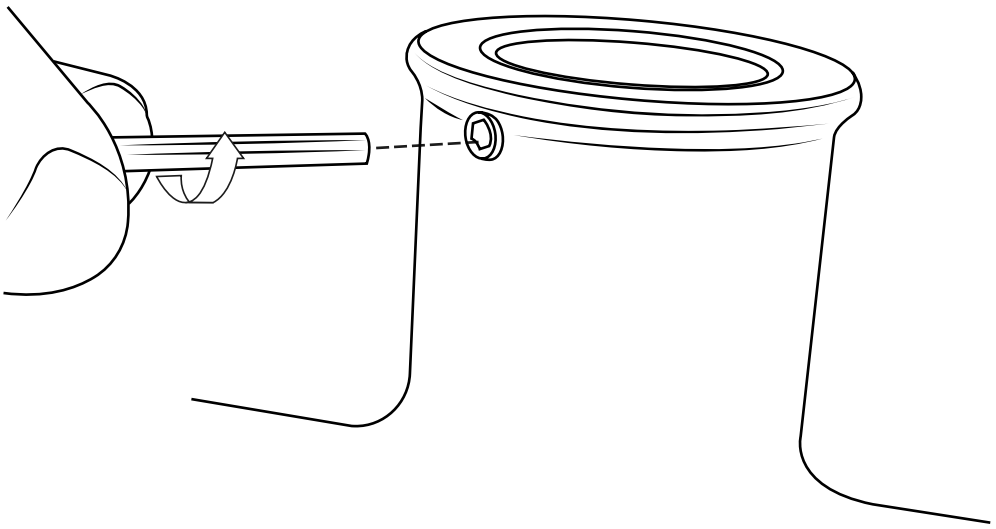

2

Positionieren Sie die Unterlegscheibe wie unten dargestellt.

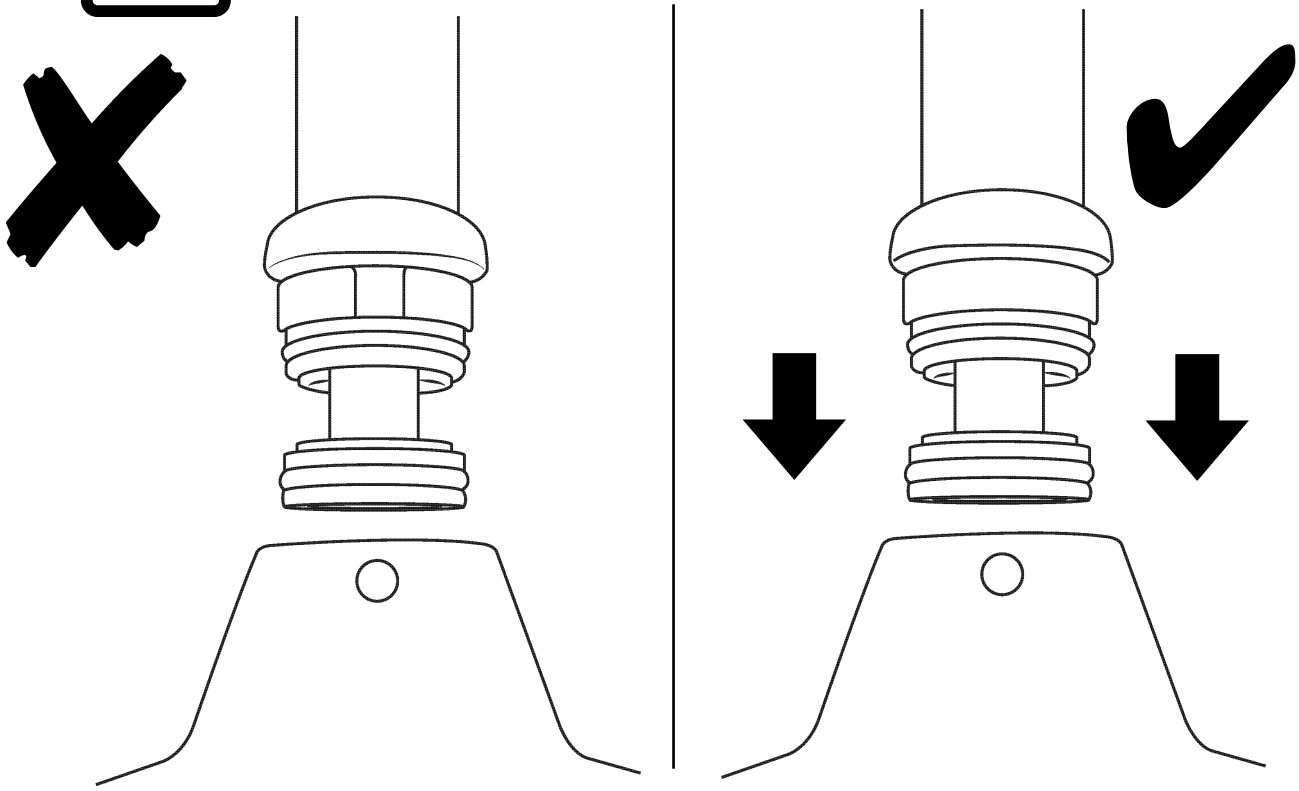

3

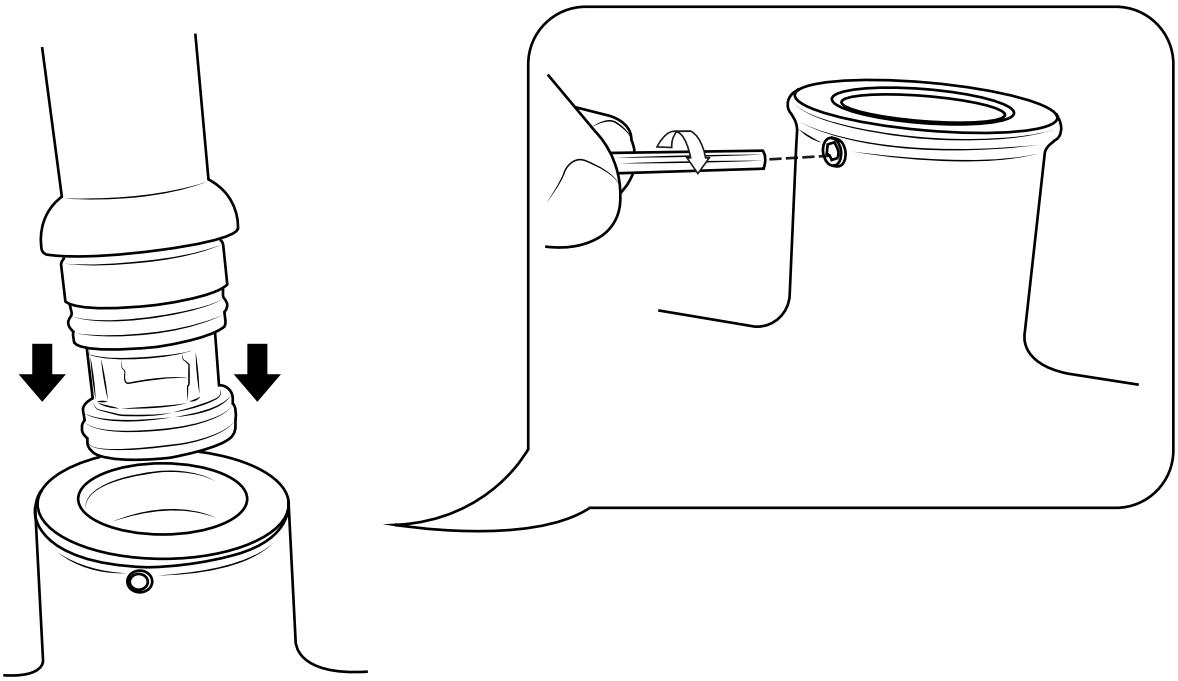

4

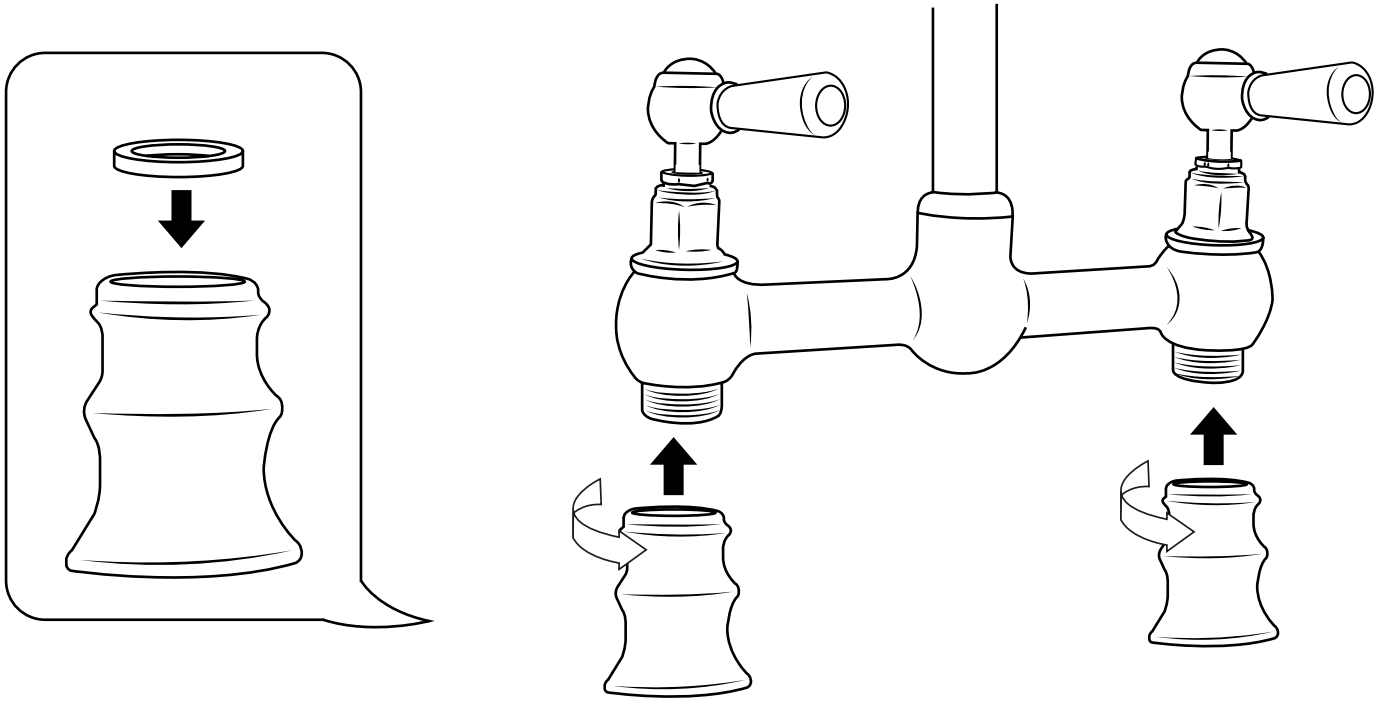

5

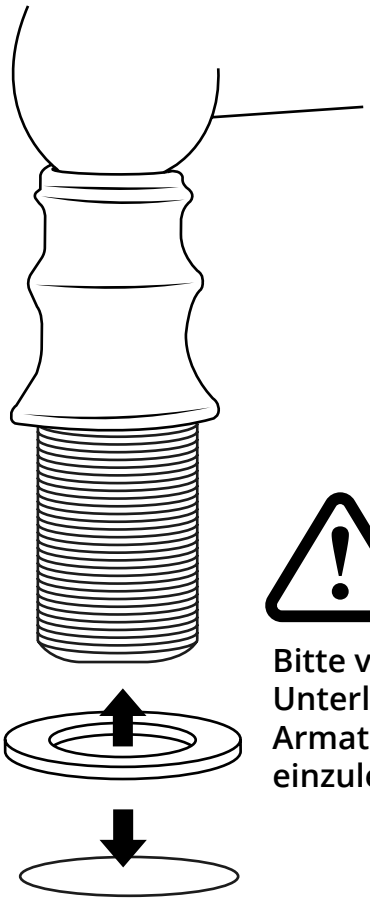

Bitte vergessen Sie nicht, die Unterlegscheibe zwischen der Armatur und dem Sanitärobjekt einzulegen.

6

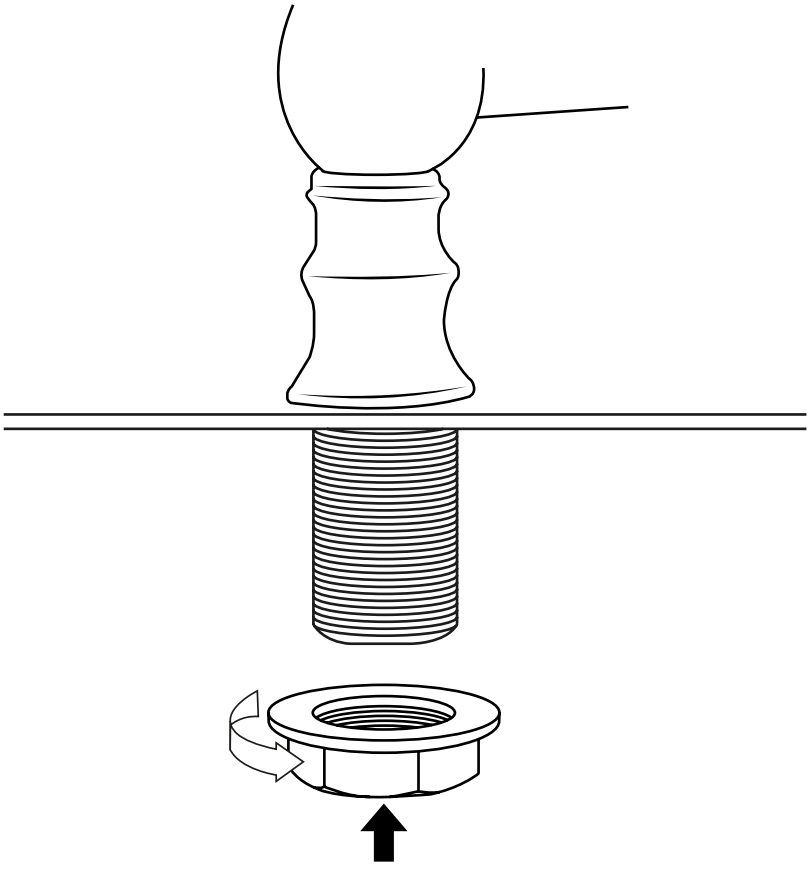

7

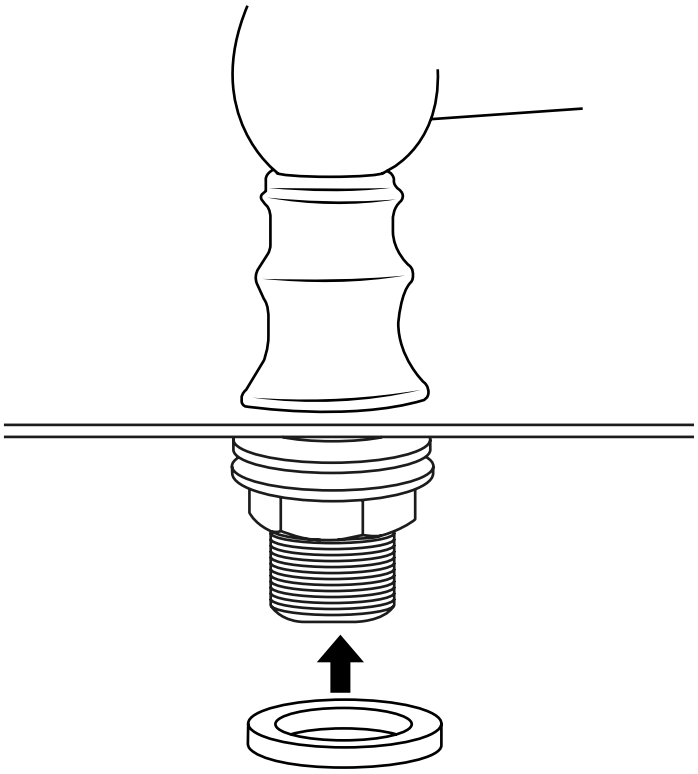

8

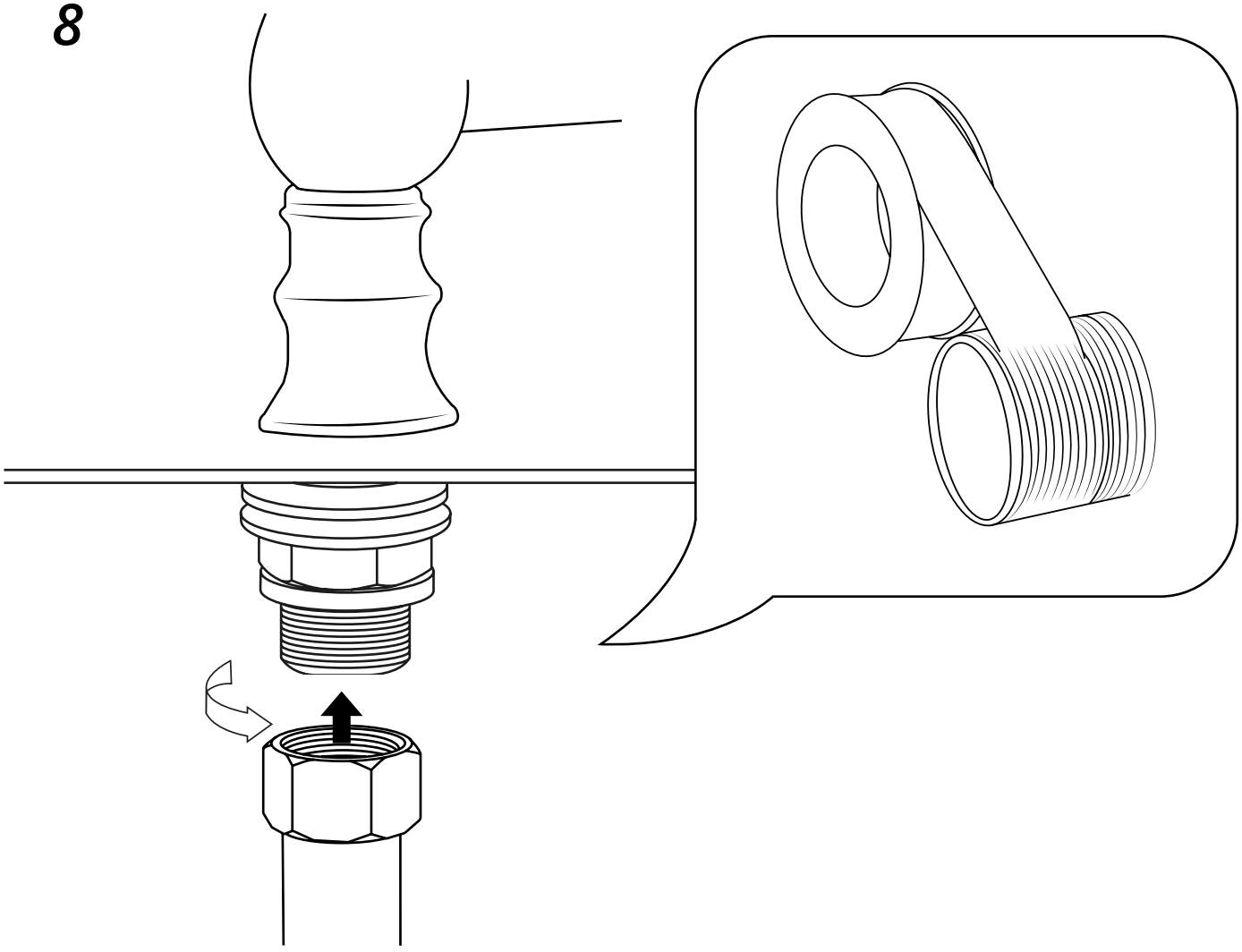

9

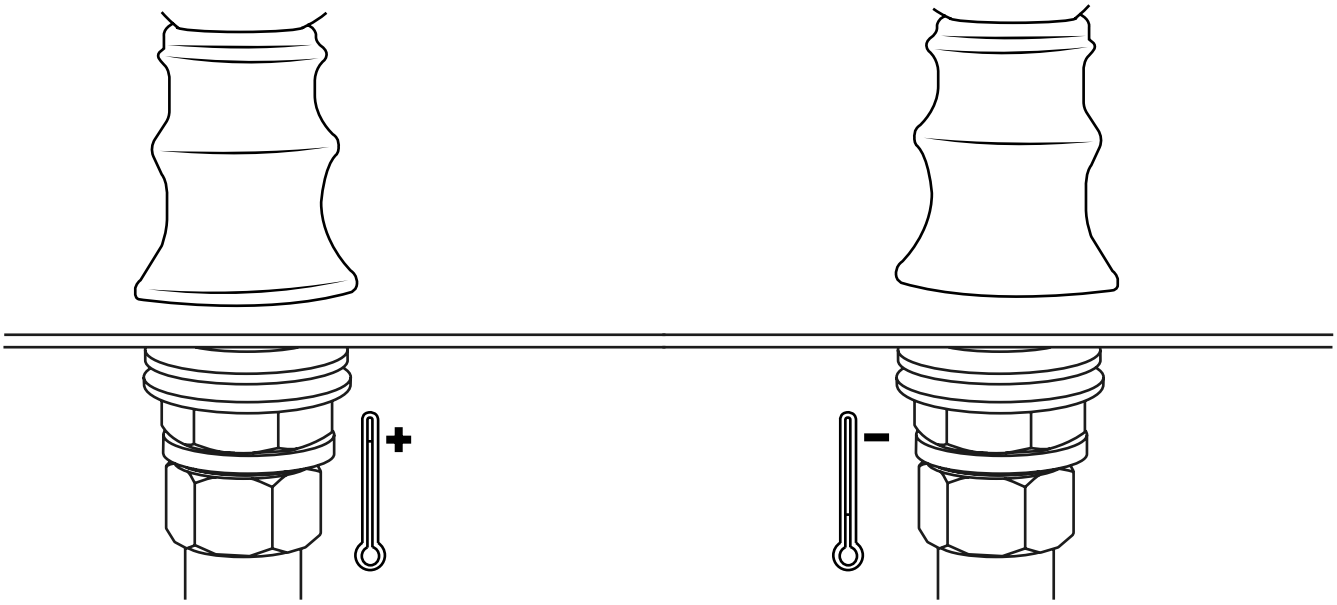

10

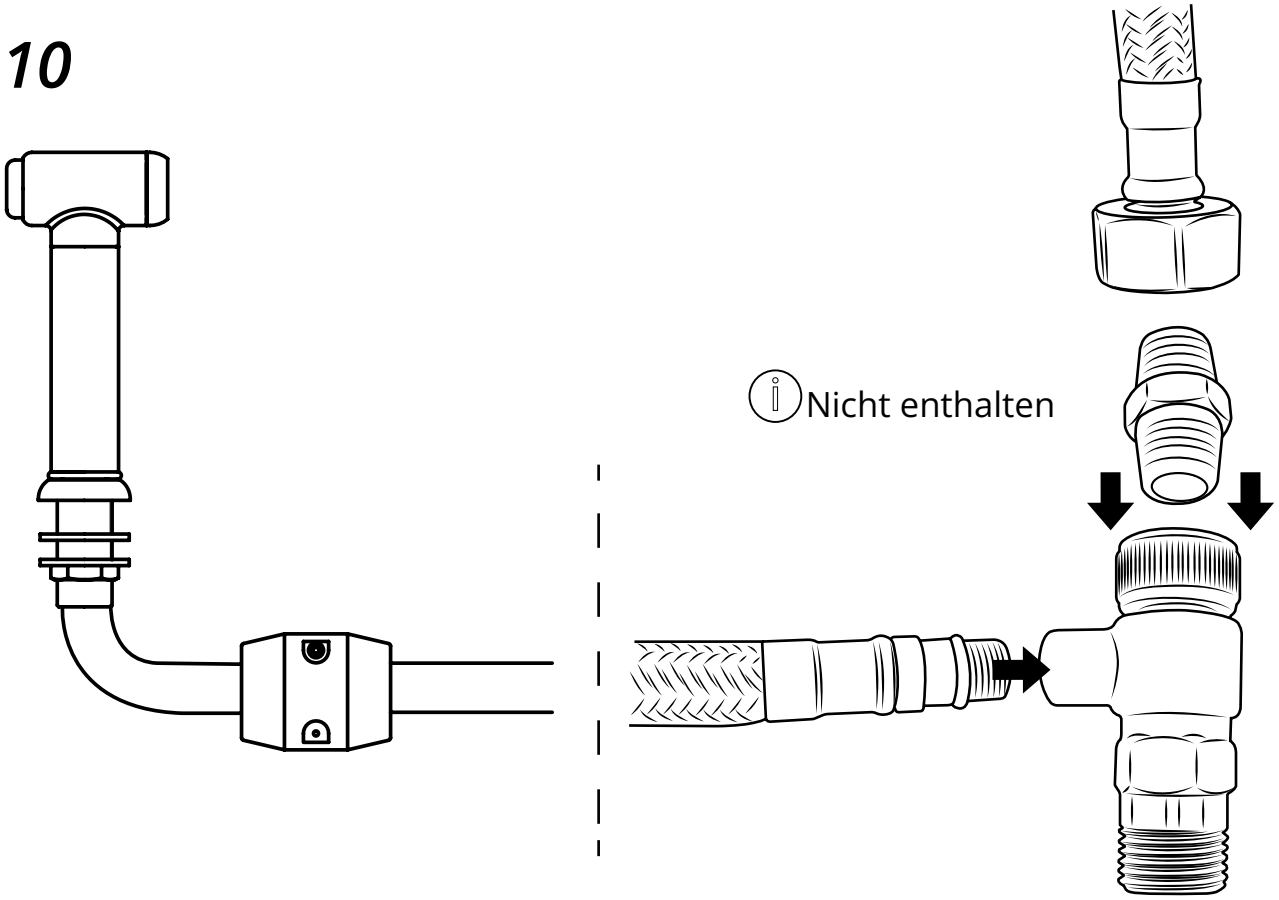

11

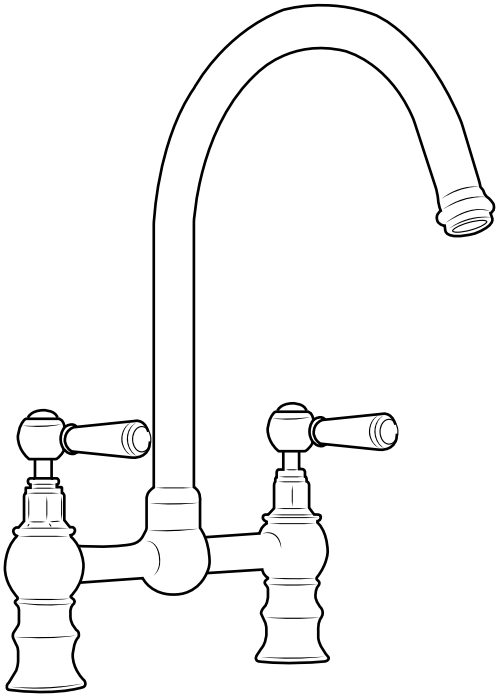

✔