Hudson Reed

Küchenarmatur

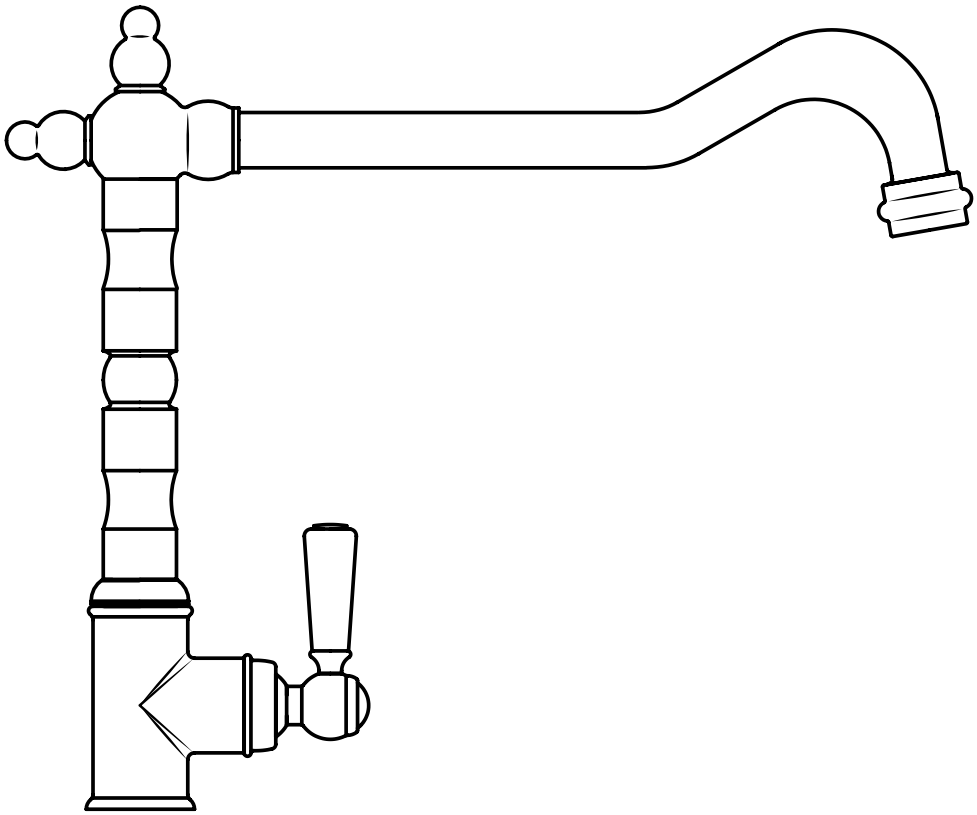

Installationsanleitung

Benötigtes Werkzeug:

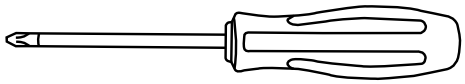



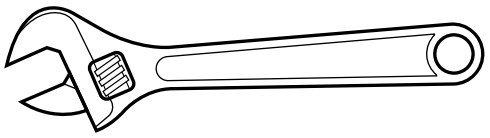

Im Lieferumfang:

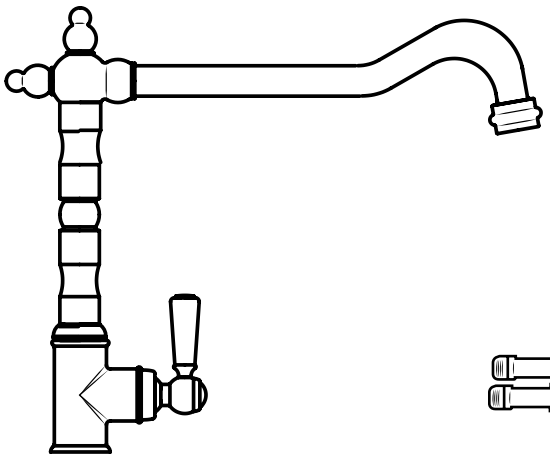

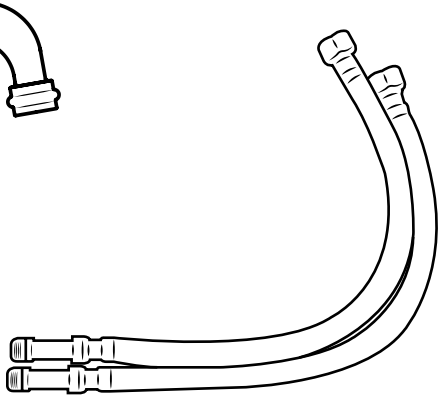

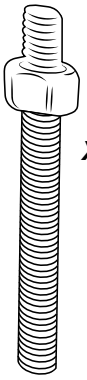

x2

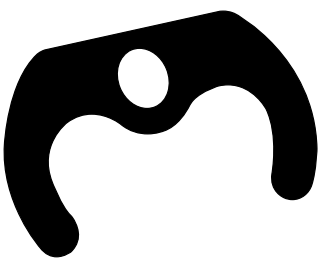

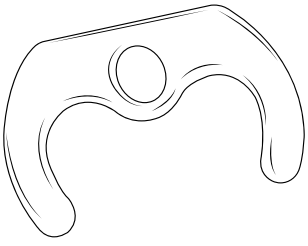

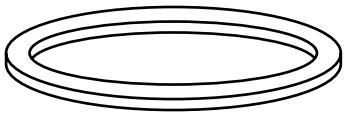

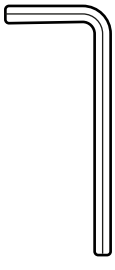

1

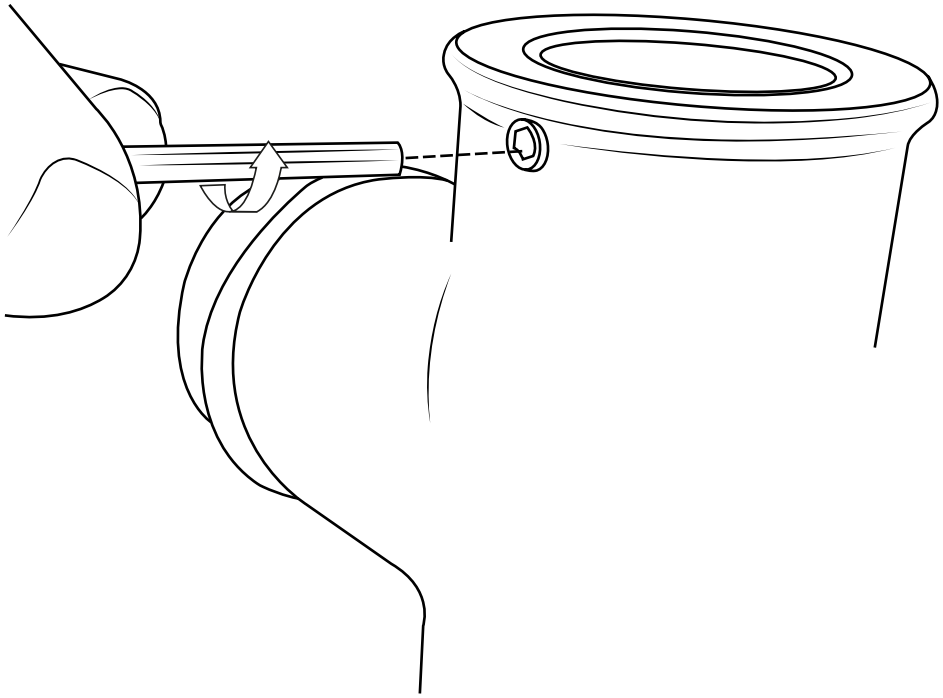

2

Positionieren Sie die Unterlegscheibe wie unten dargestellt.

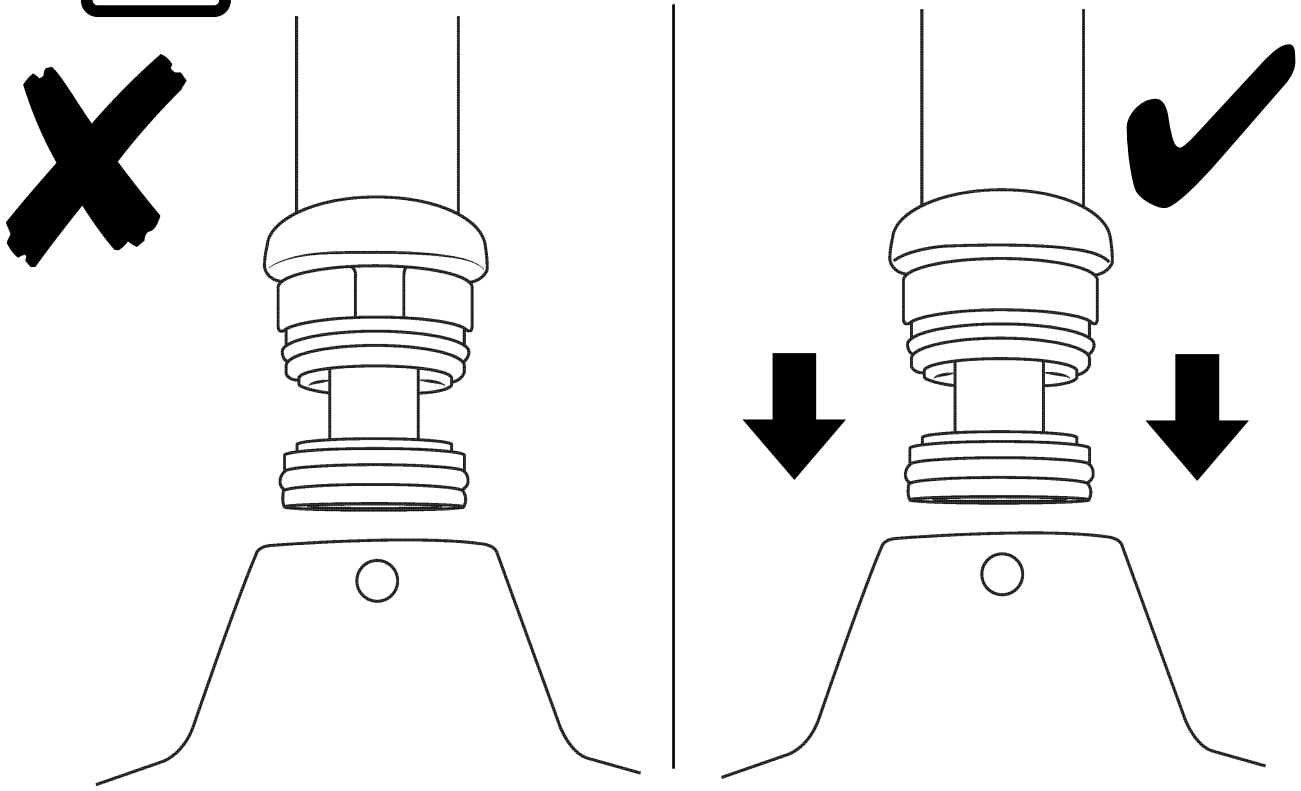

3

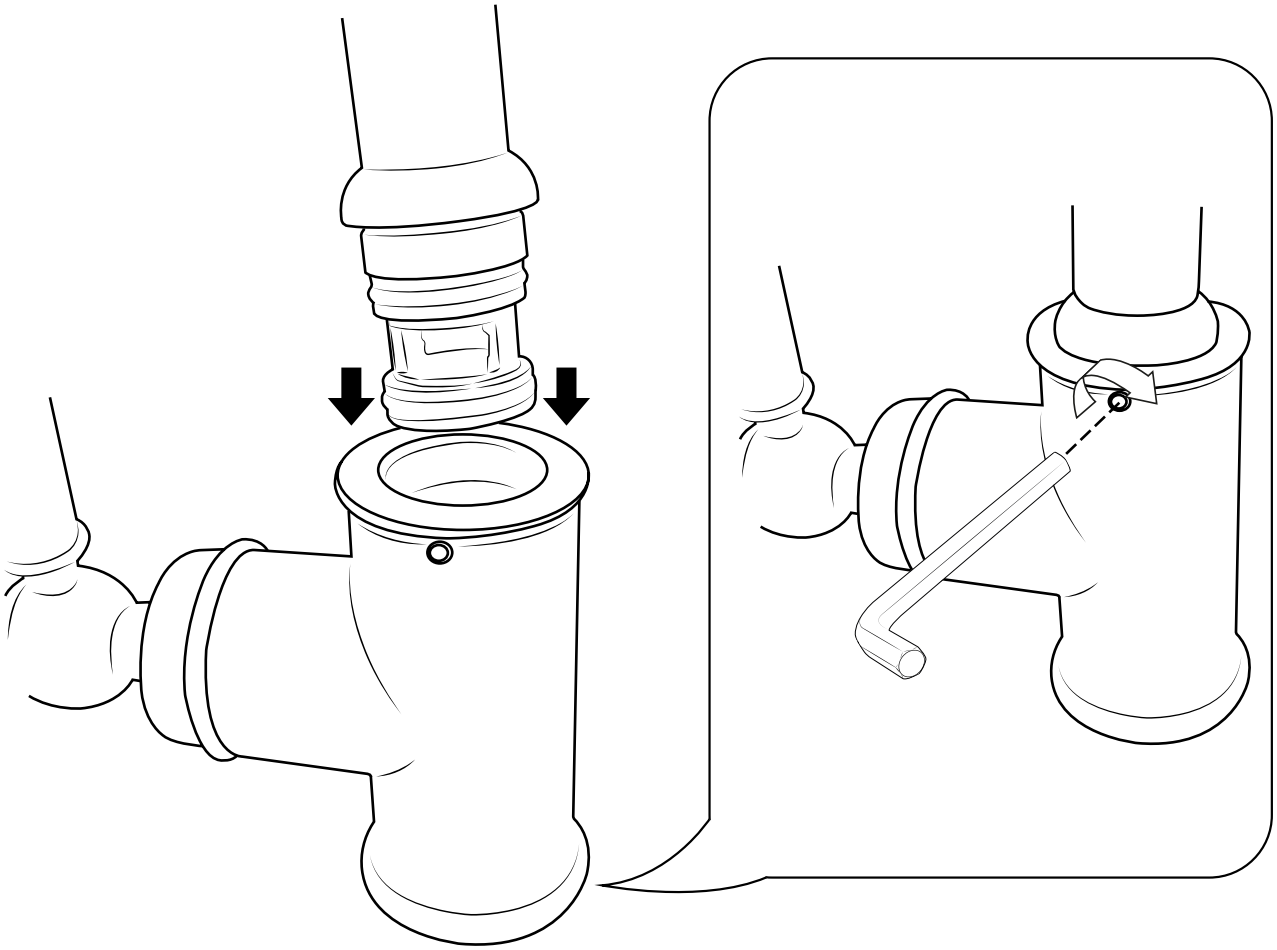

4

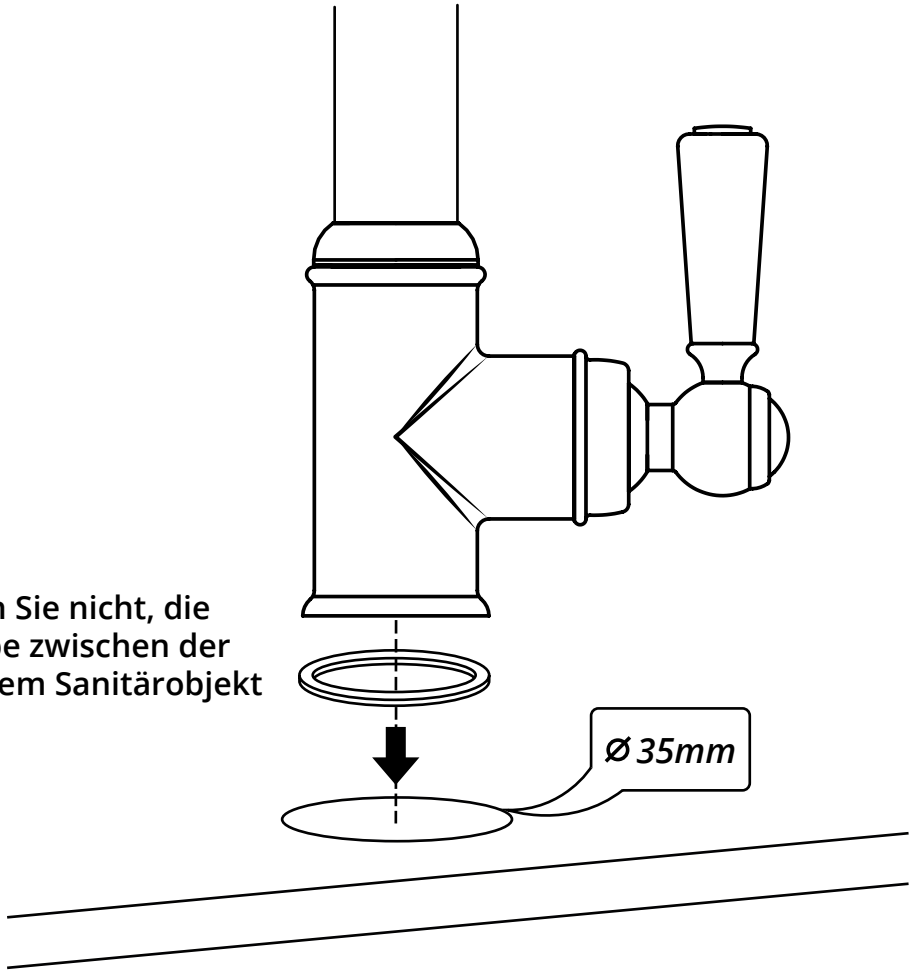

Bitte vergessen Sie nicht, die Unterlegscheibe zwischen der Armatur und dem Sanitärobjekt einzulegen.

5

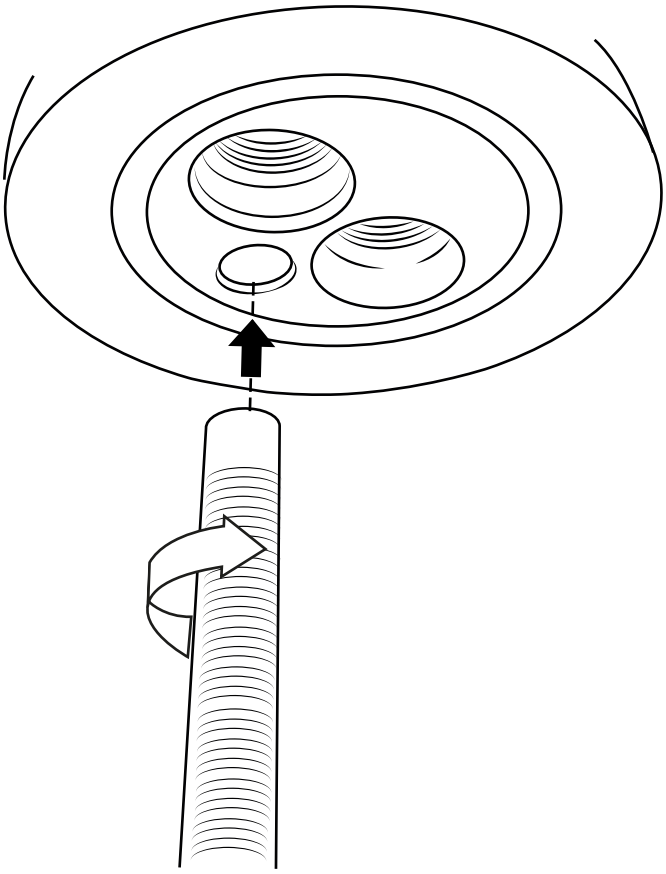

6

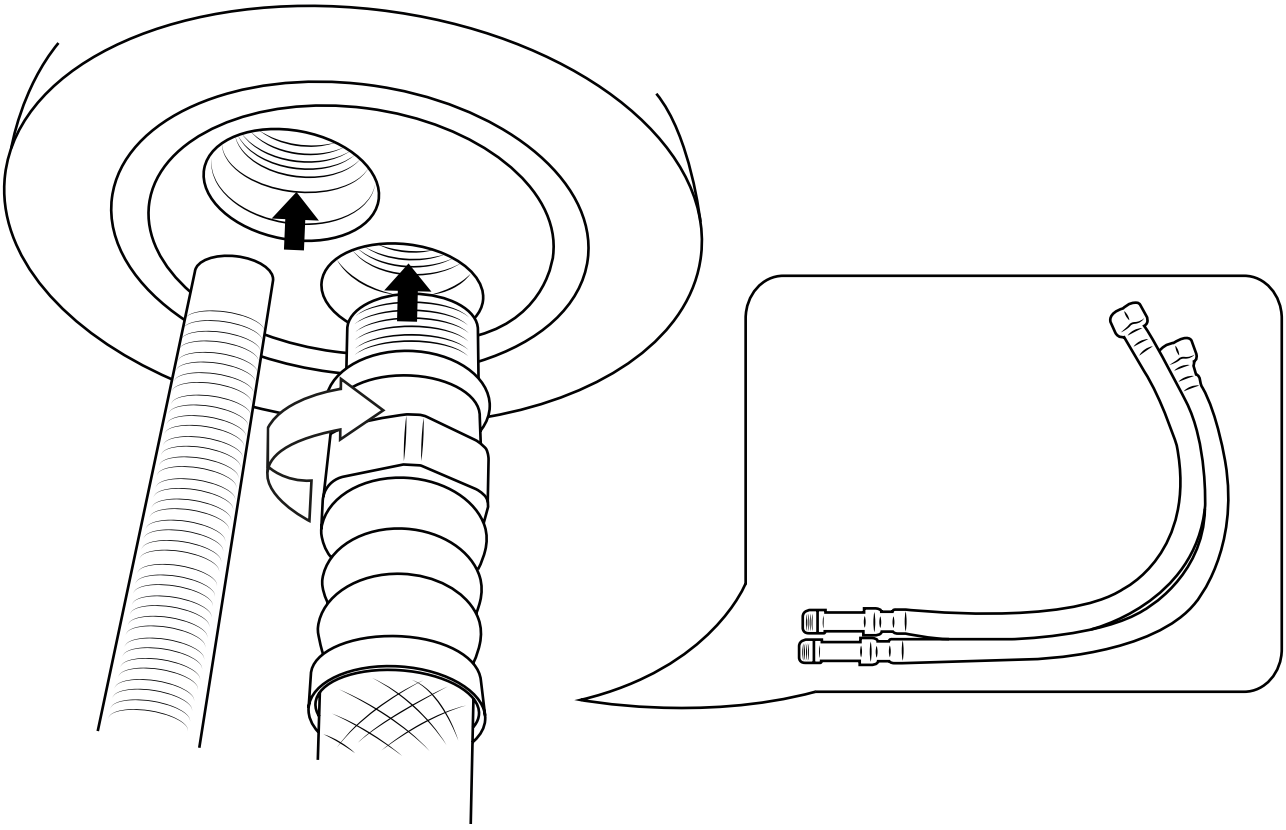

7

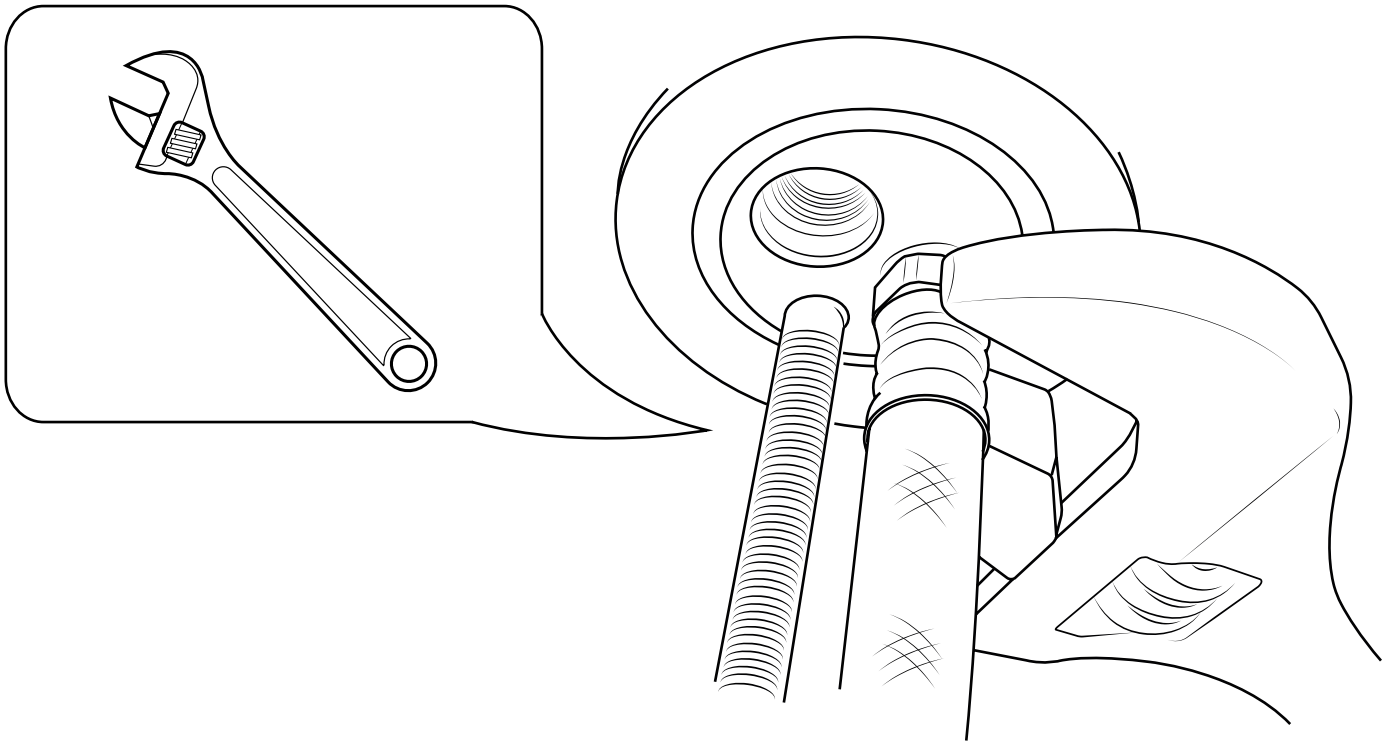

8

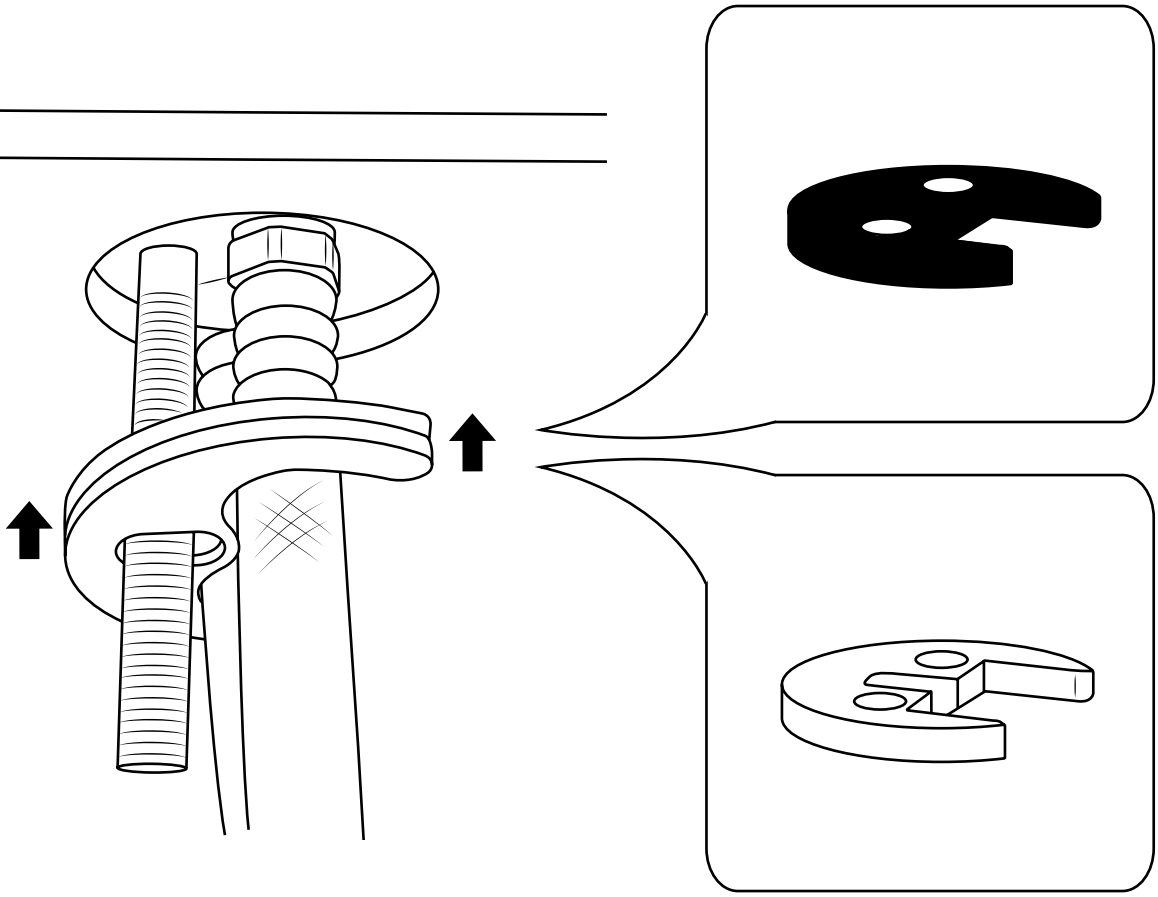

9

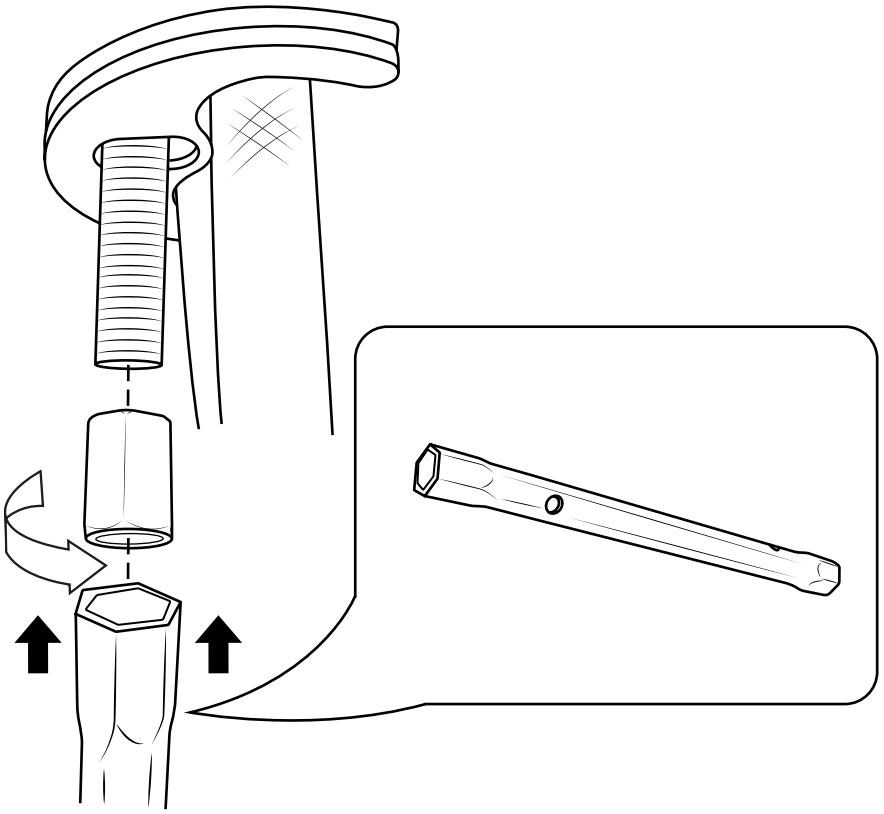

10

