Hudson Reed

Küchenarmaturen

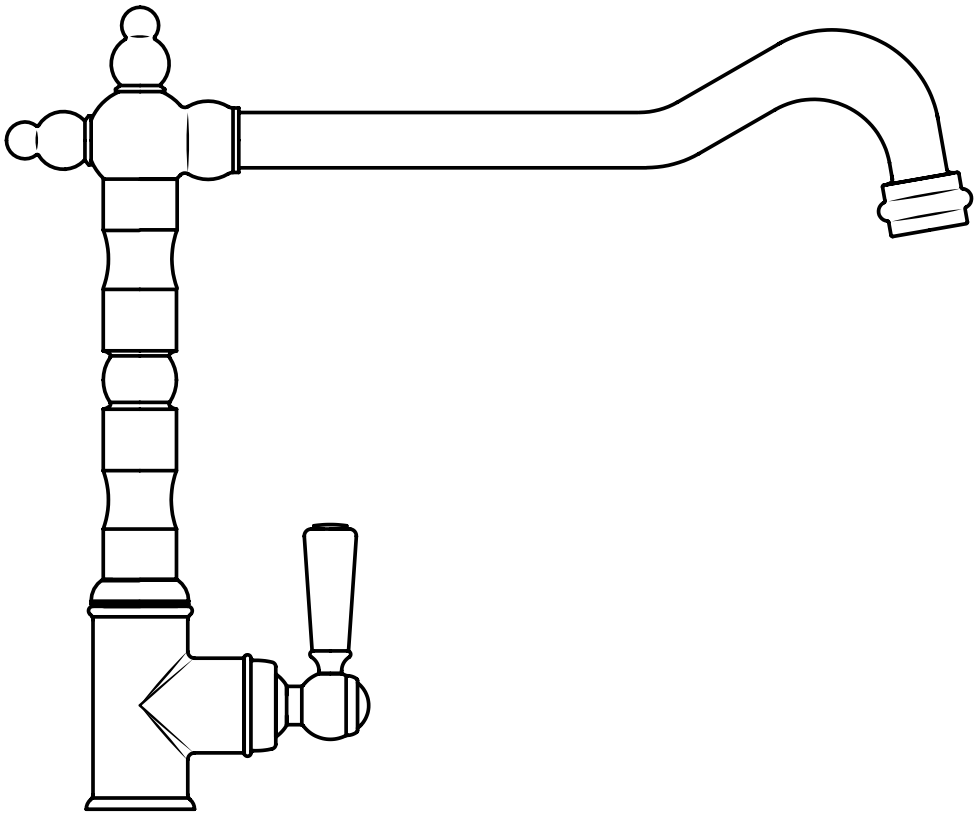

Installationsanleitung

Benötigtes Werkzeug:

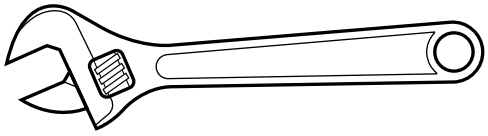

Im Lieferumfang:

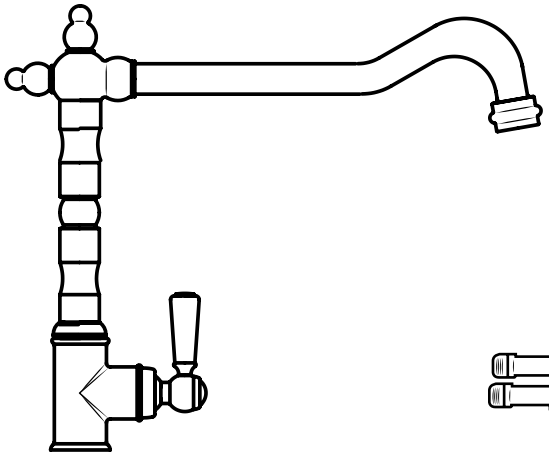

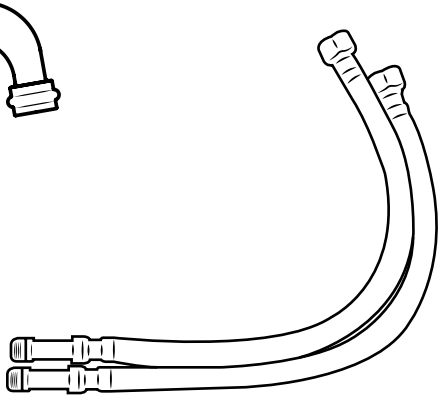

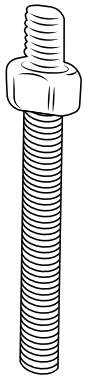

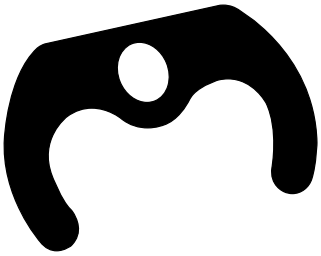

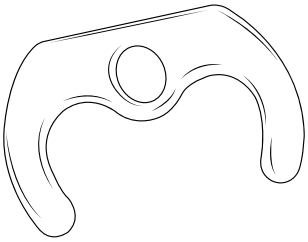

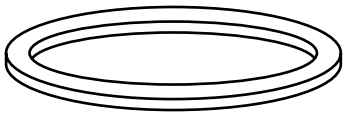

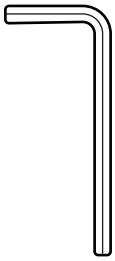

1

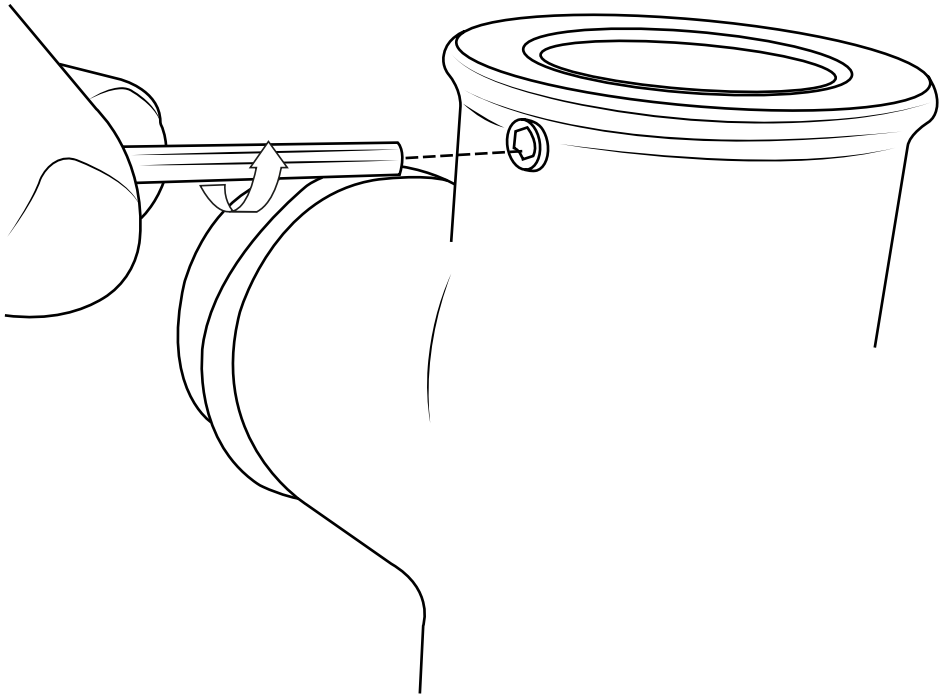

2

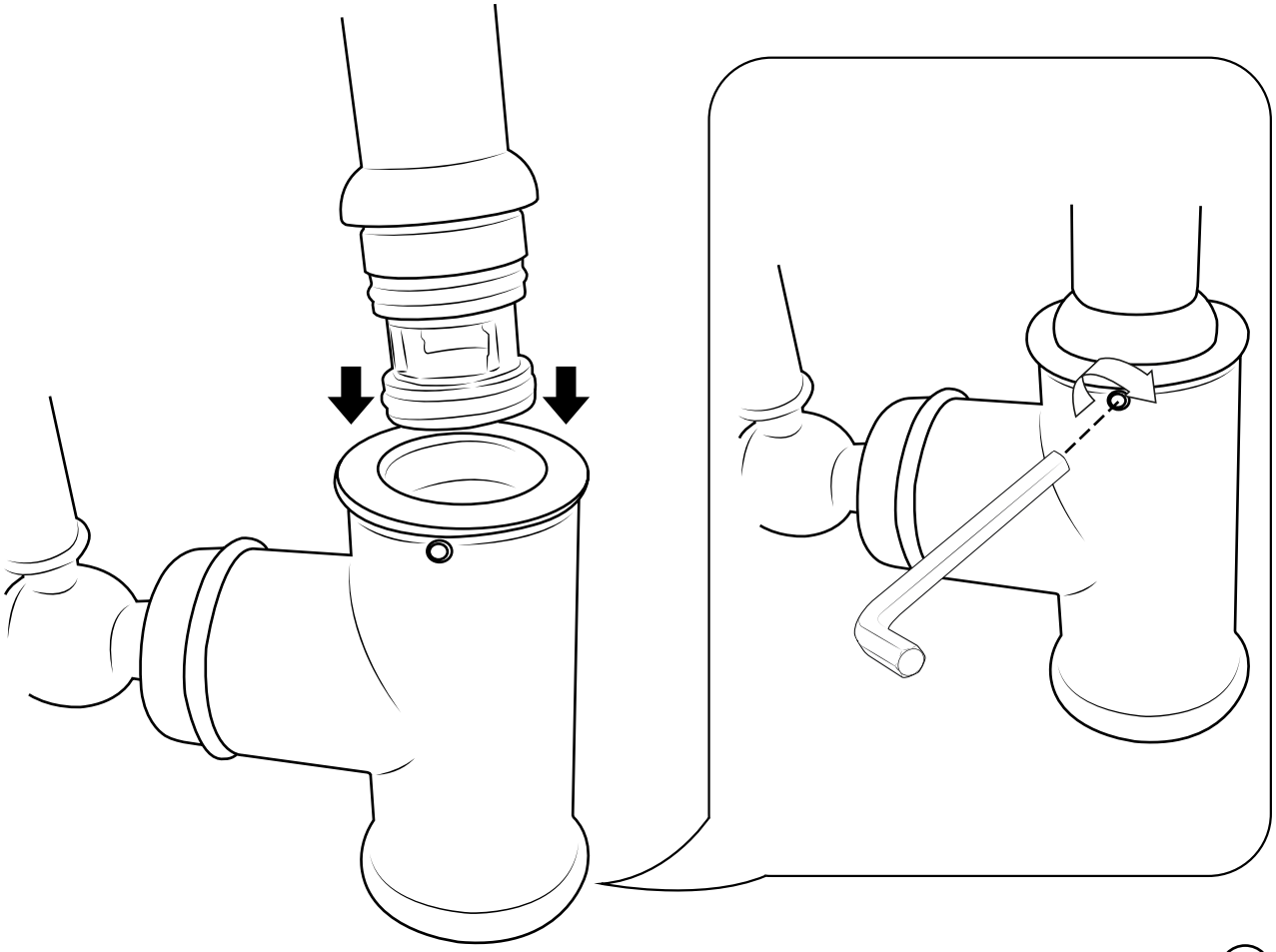

3

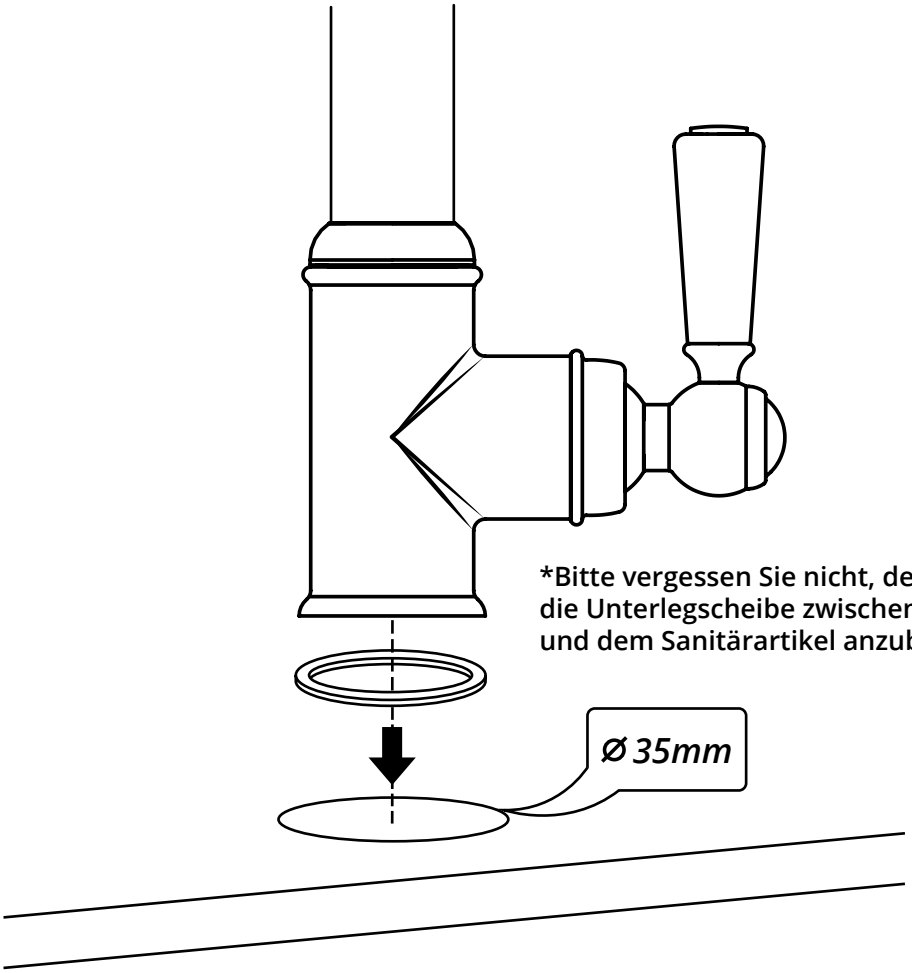
Bitte vergessen Sie nicht, den O-Ring oder die Unterlegscheibe zwischen der Armatur und dem Sanitärartikel anzubringen.
Ø 35mm

4

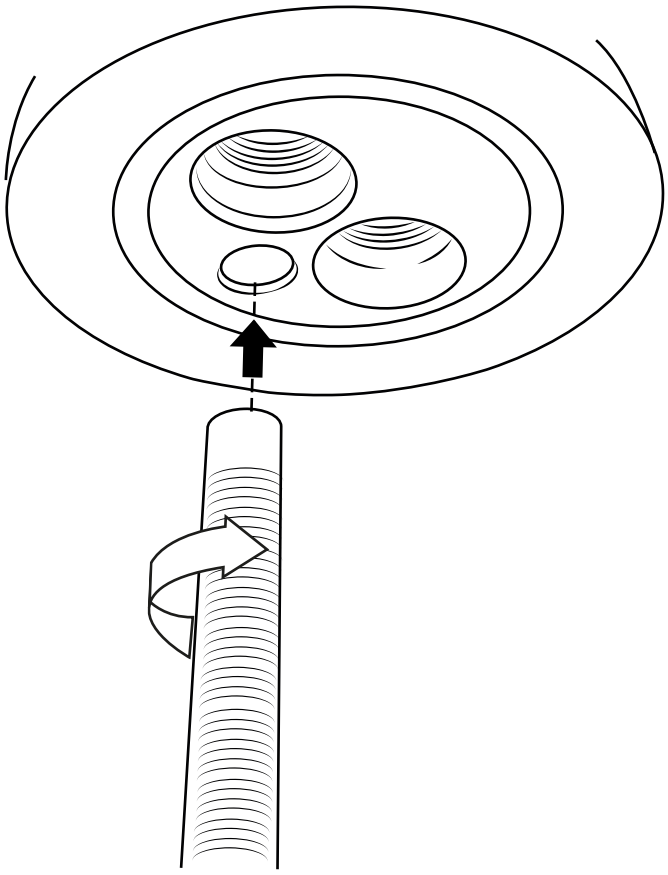

5

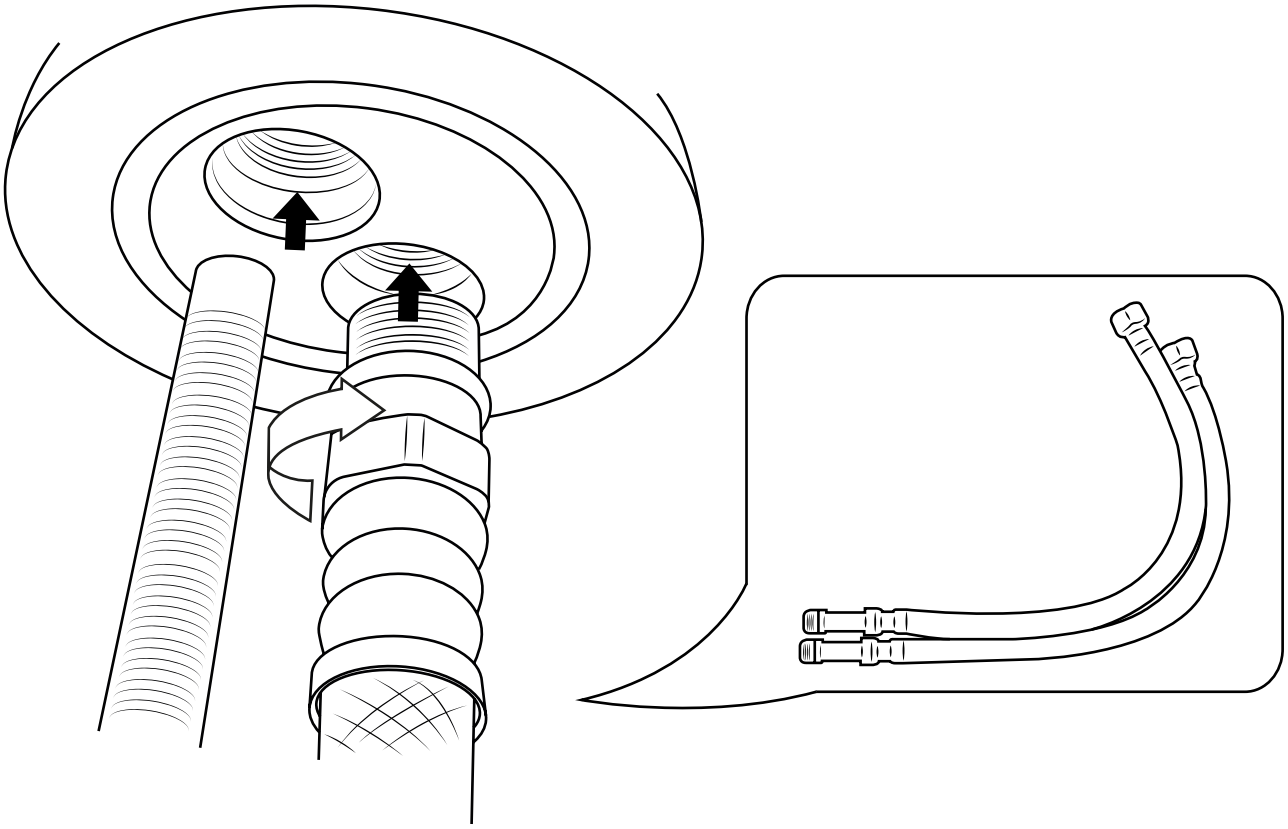

6

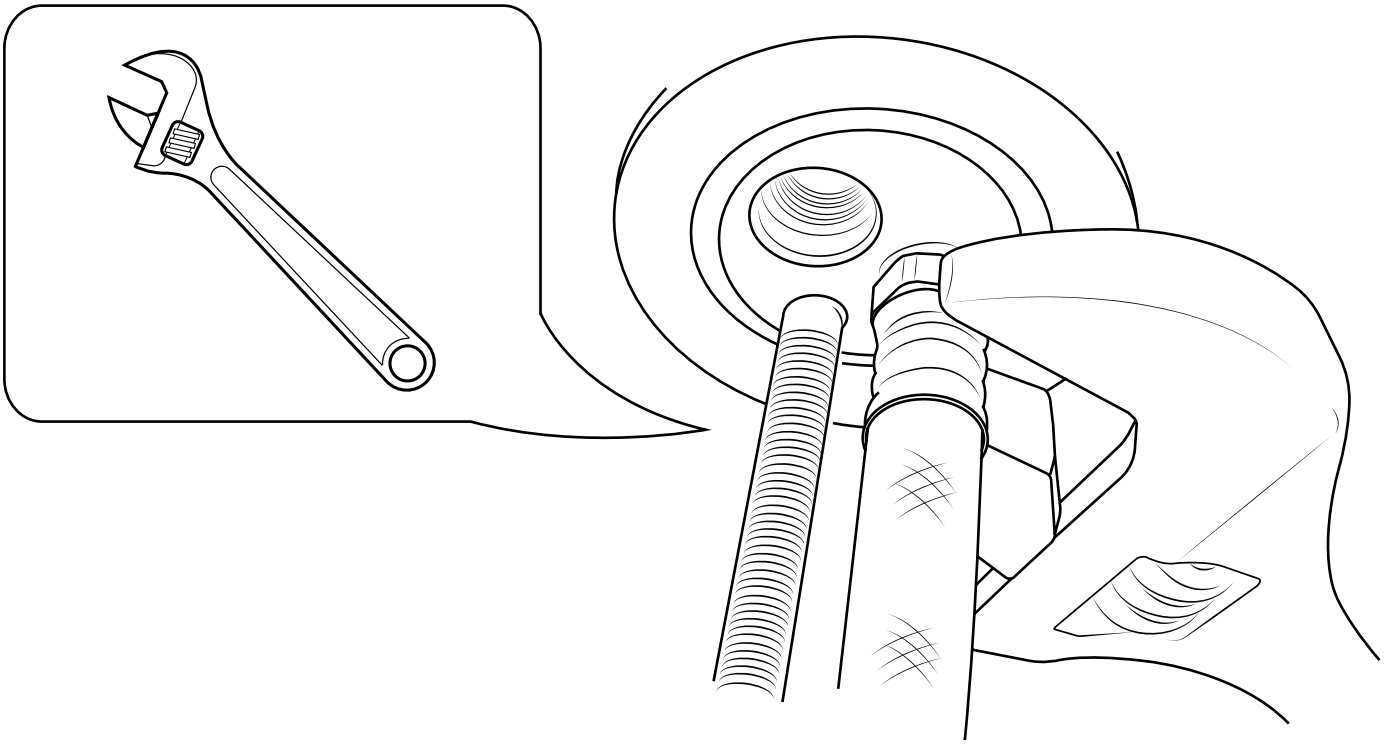

7

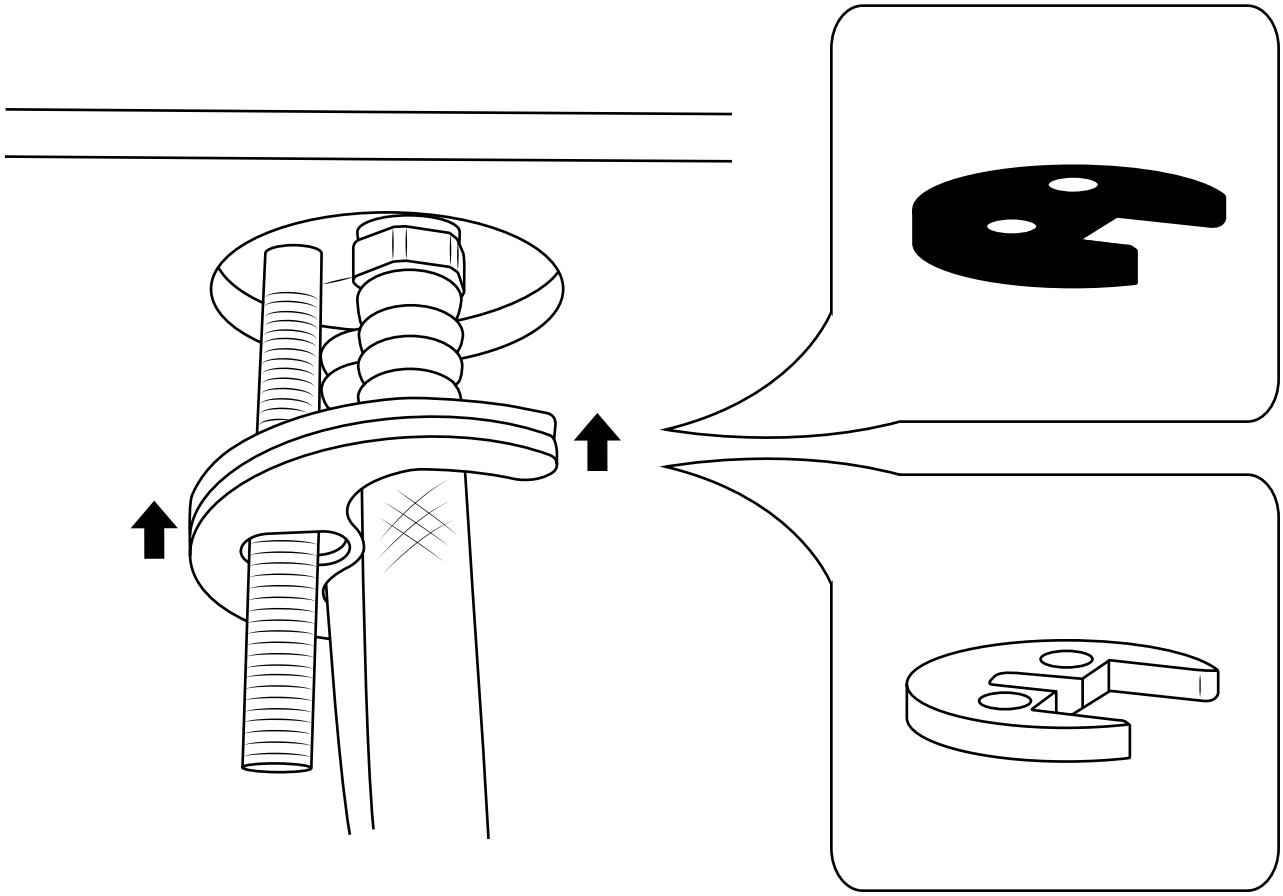

8

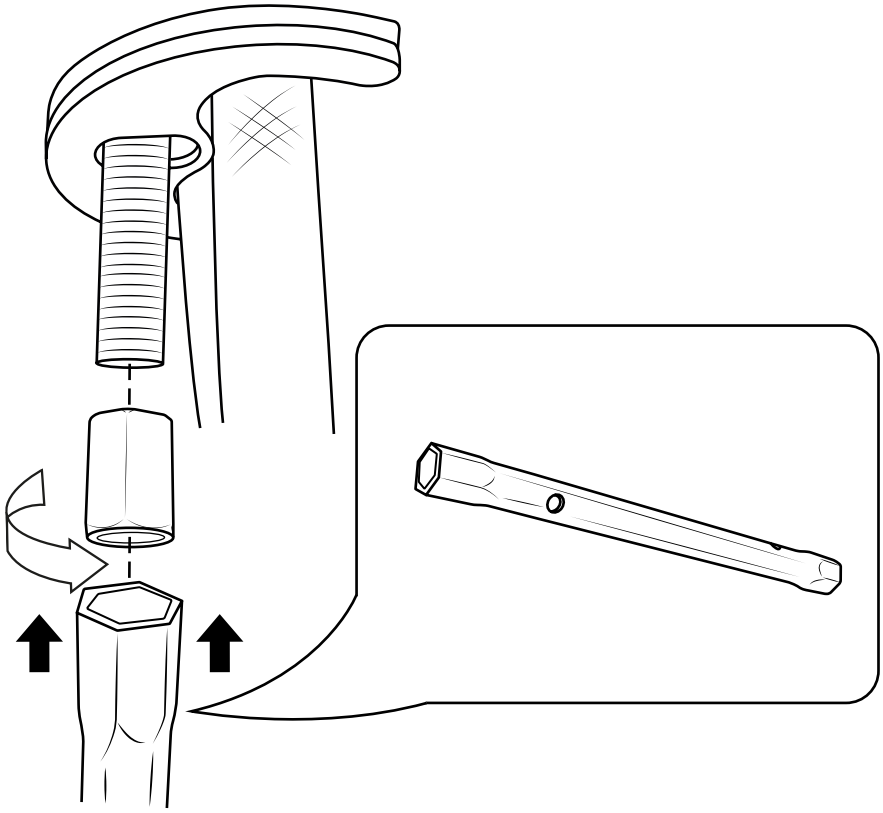
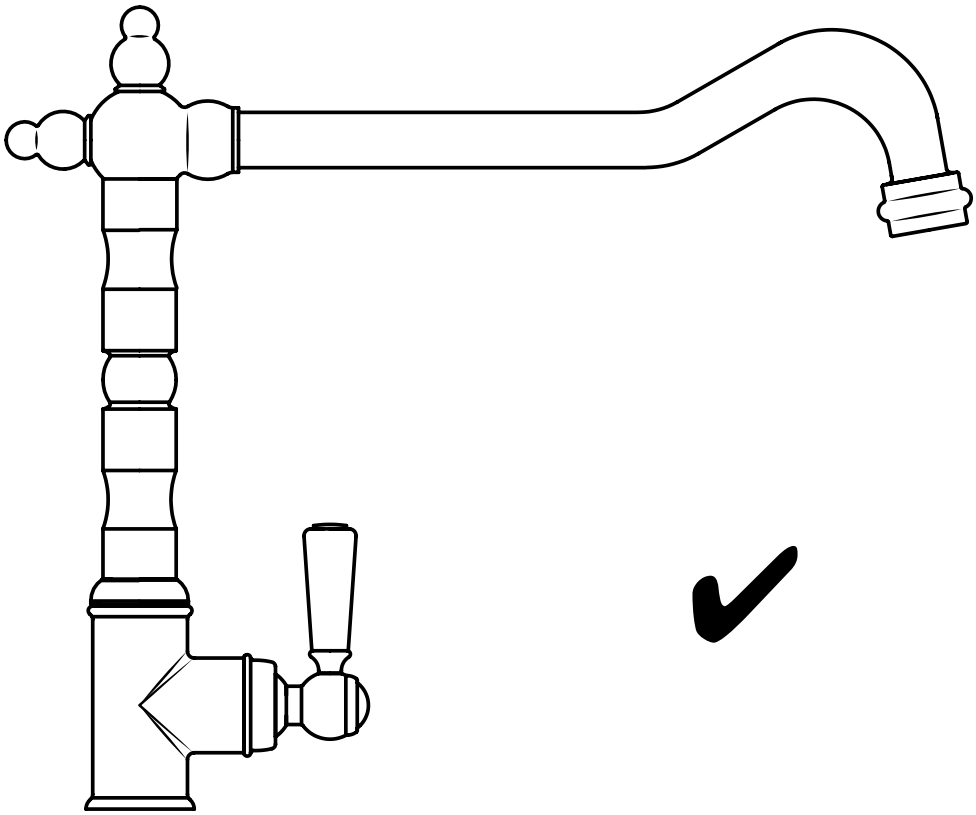
9