Hudson Reed

Küchenarmaturen

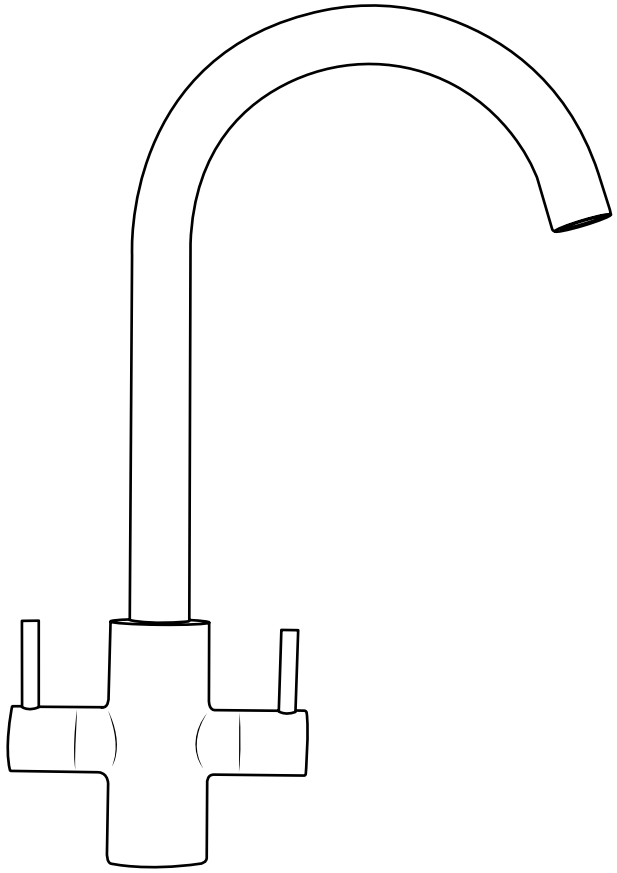

Installationsanleitung

Benötigtes Werkzeug:

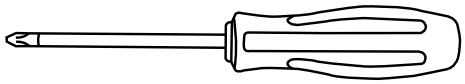



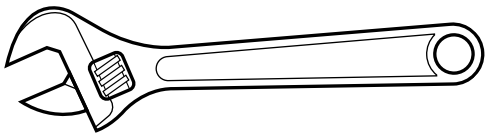

Im Lieferumfang:

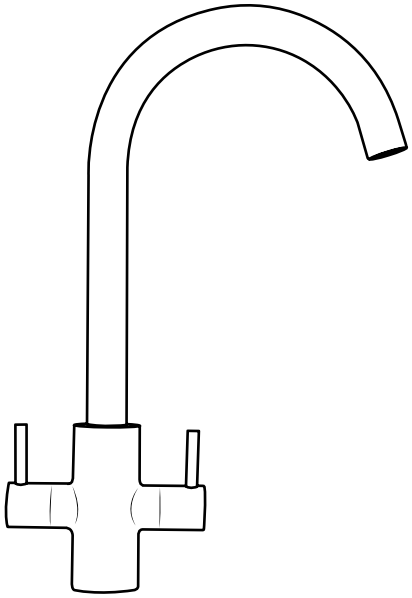

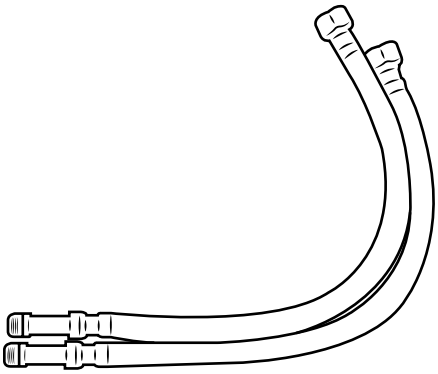

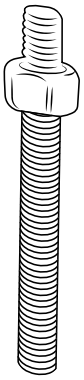

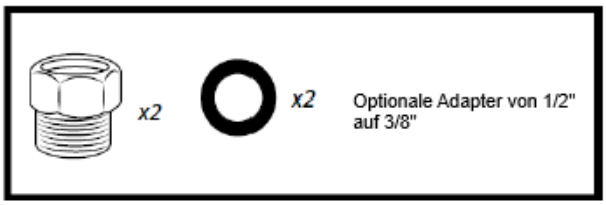

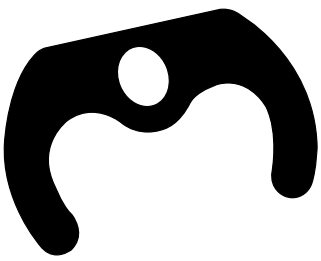

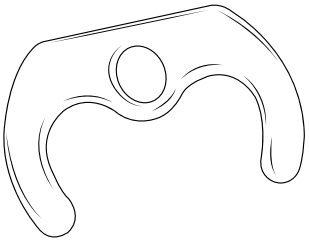

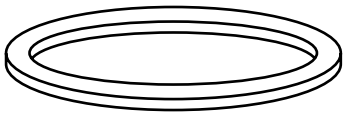

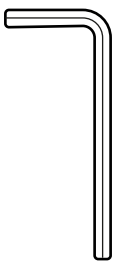

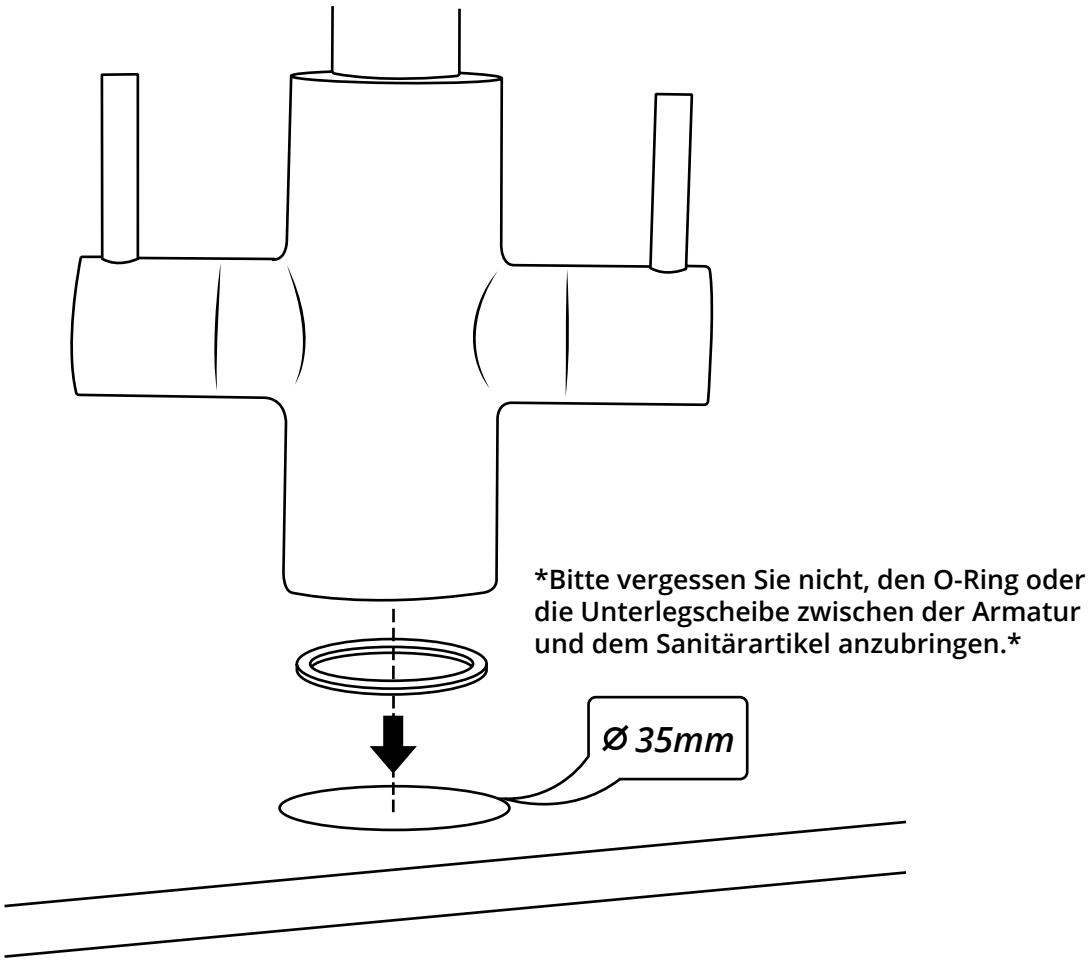

Bitte vergessen Sie nicht, den O-Ring oder die Unterlegscheibe zwischen der Armatur und dem Sanitärartikel anzubringen.

