Hudson Reed

Waschtischunterschrank

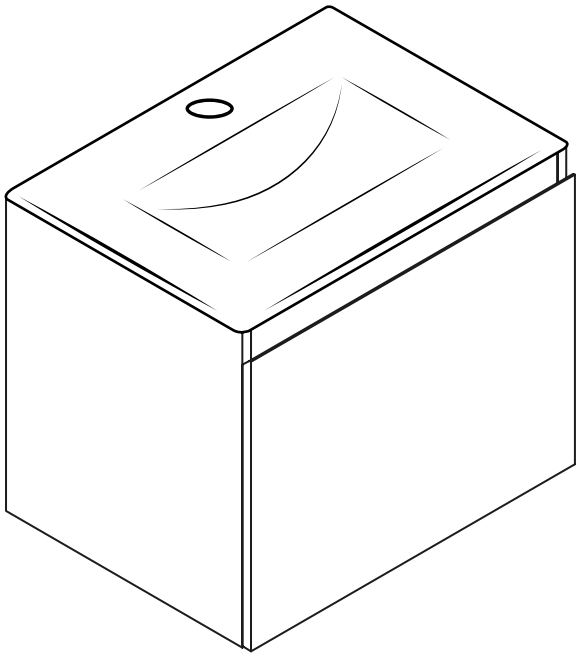

Anleitung

Notwendiges Werkzeug:

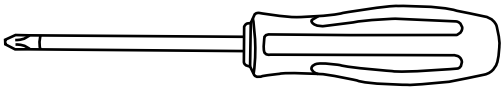

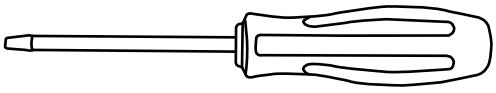

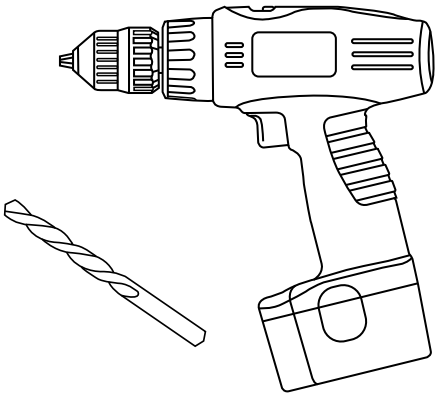

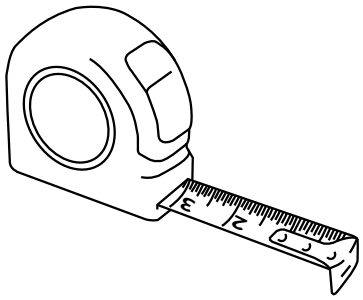

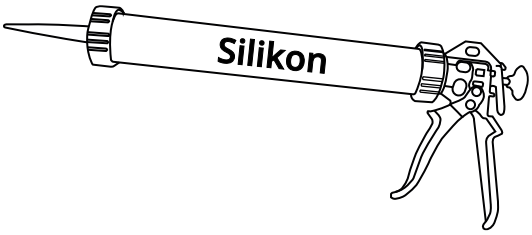

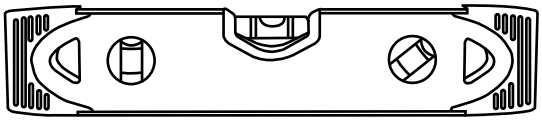



Im Lieferumfang enthalten:

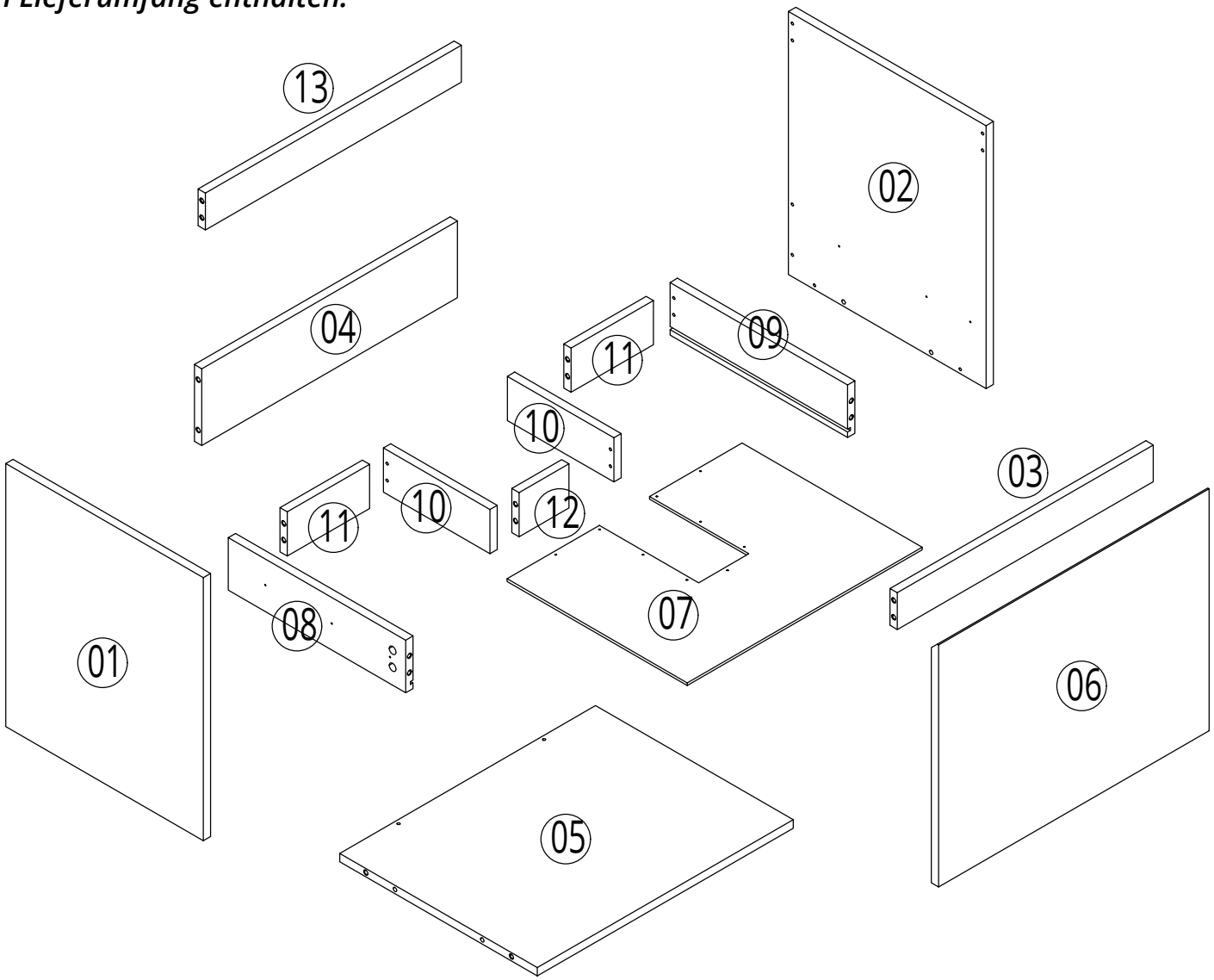

A
x34

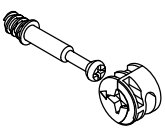

B

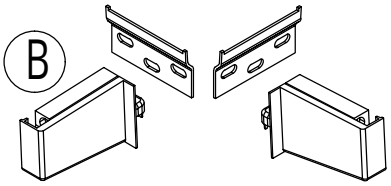

C
x4



D
x6

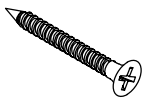

E
x6

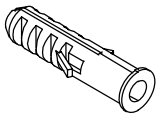

F
x2

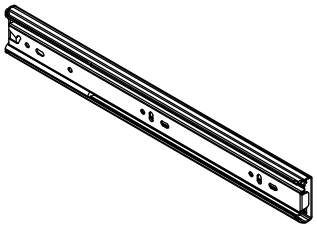

G
x12



H
x4



J
x9



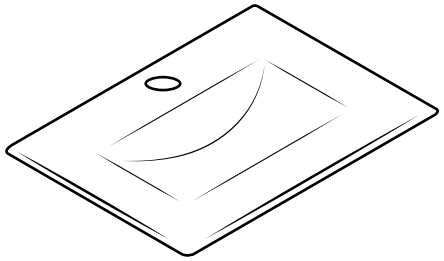

1

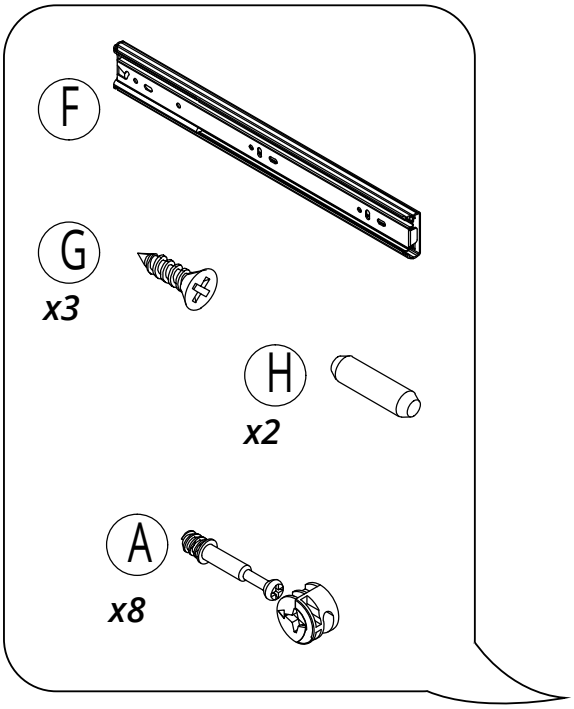

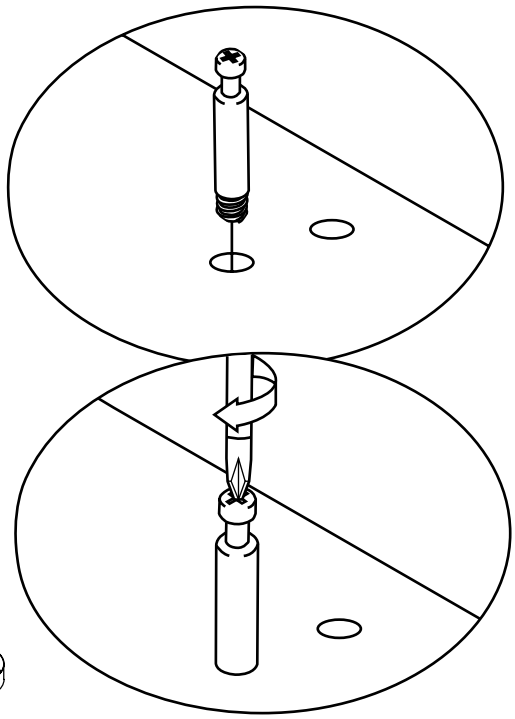

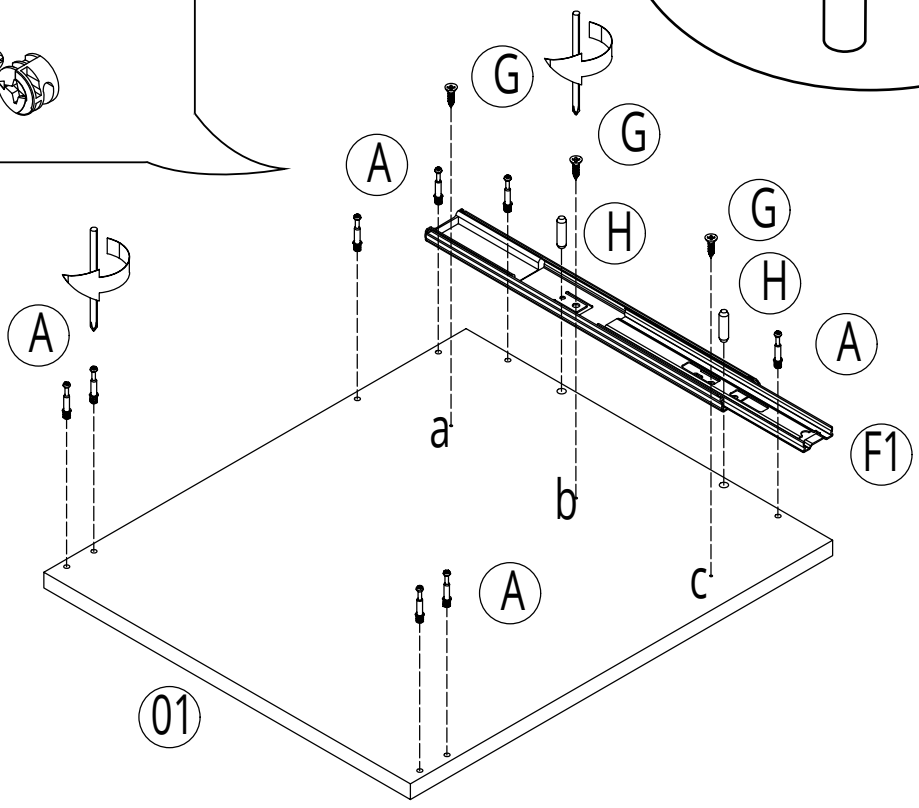

2

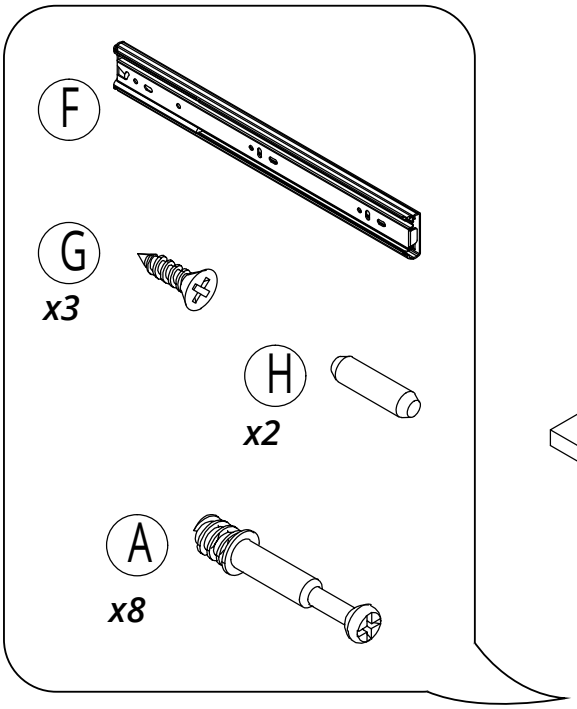

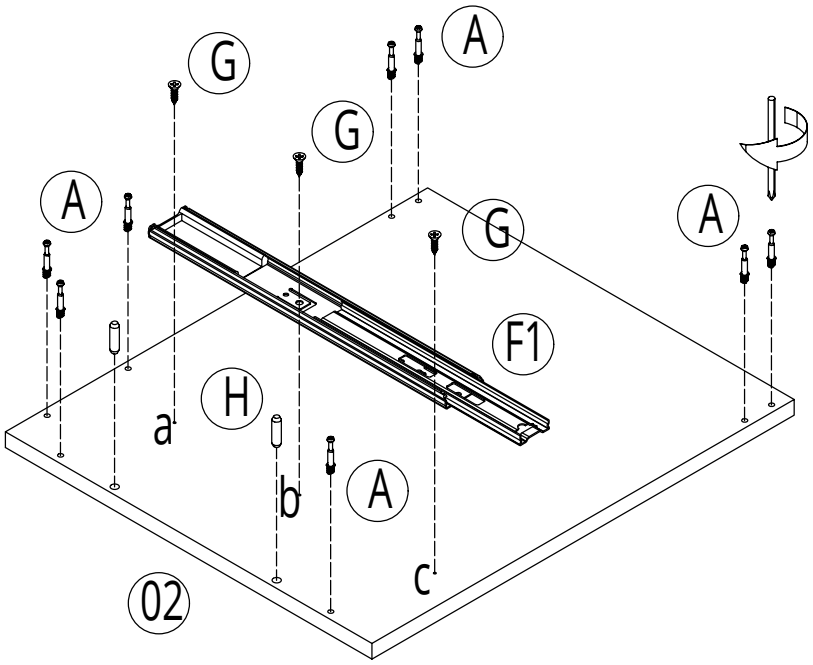

3

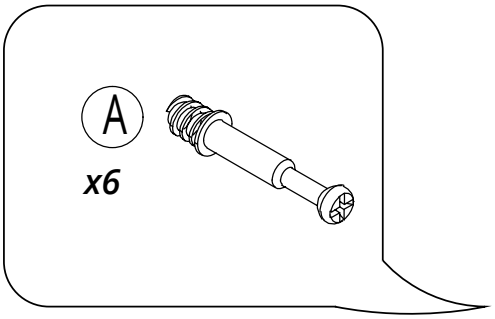

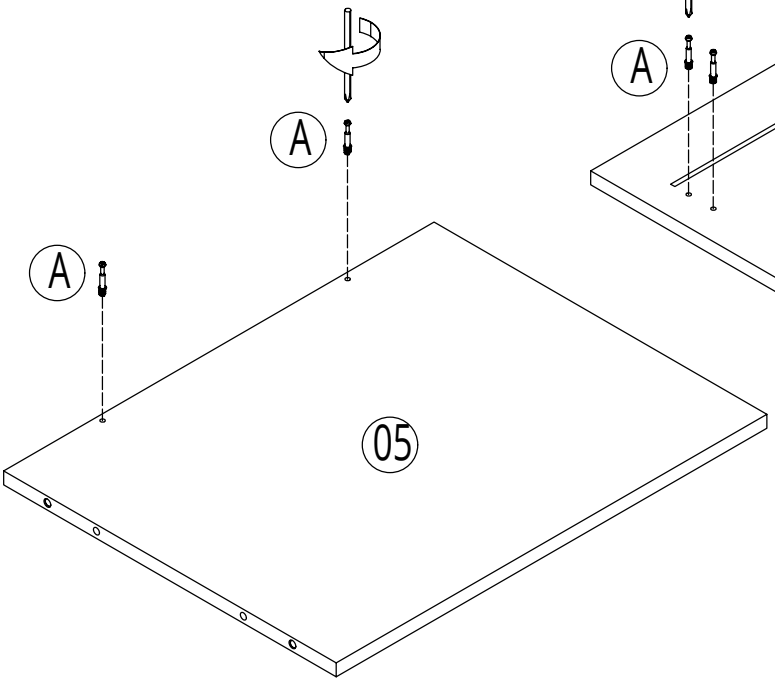

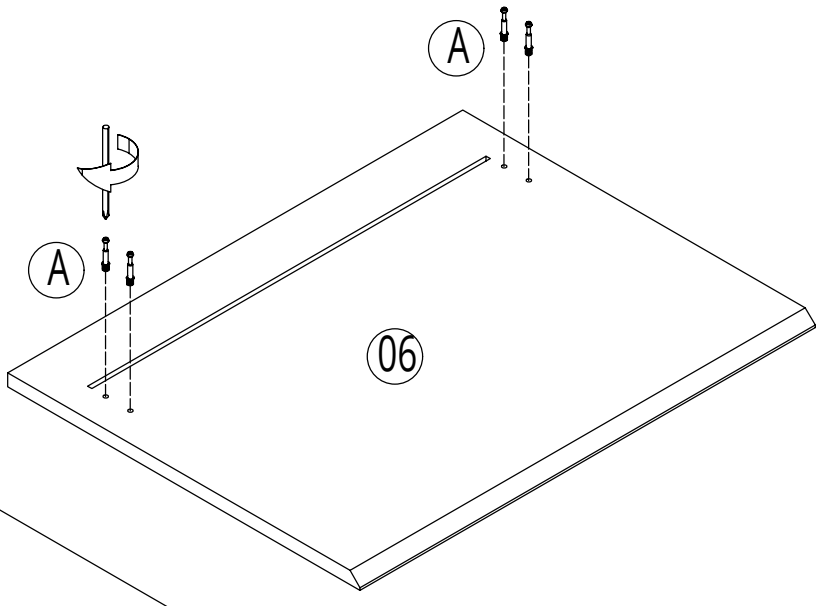

4

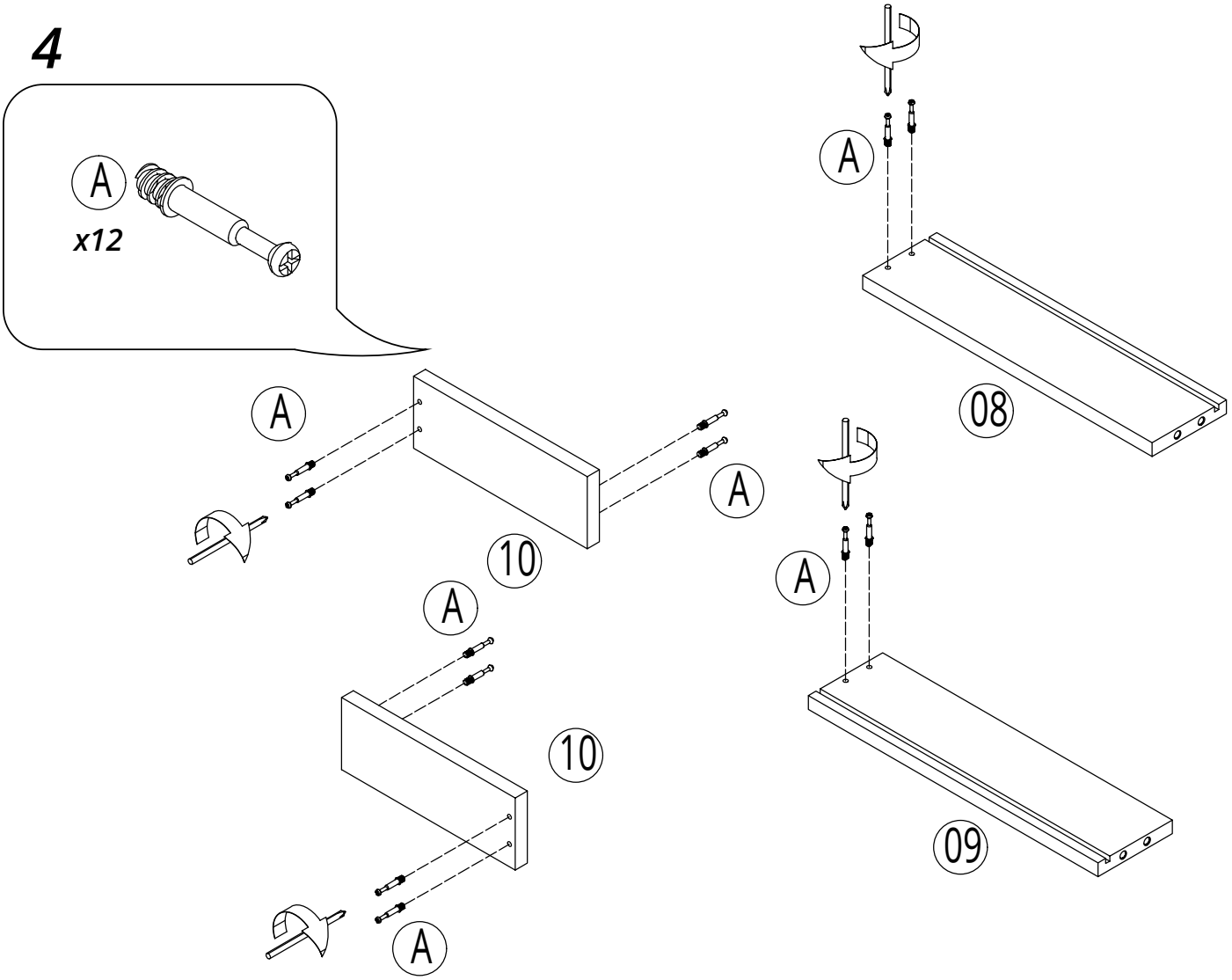

5

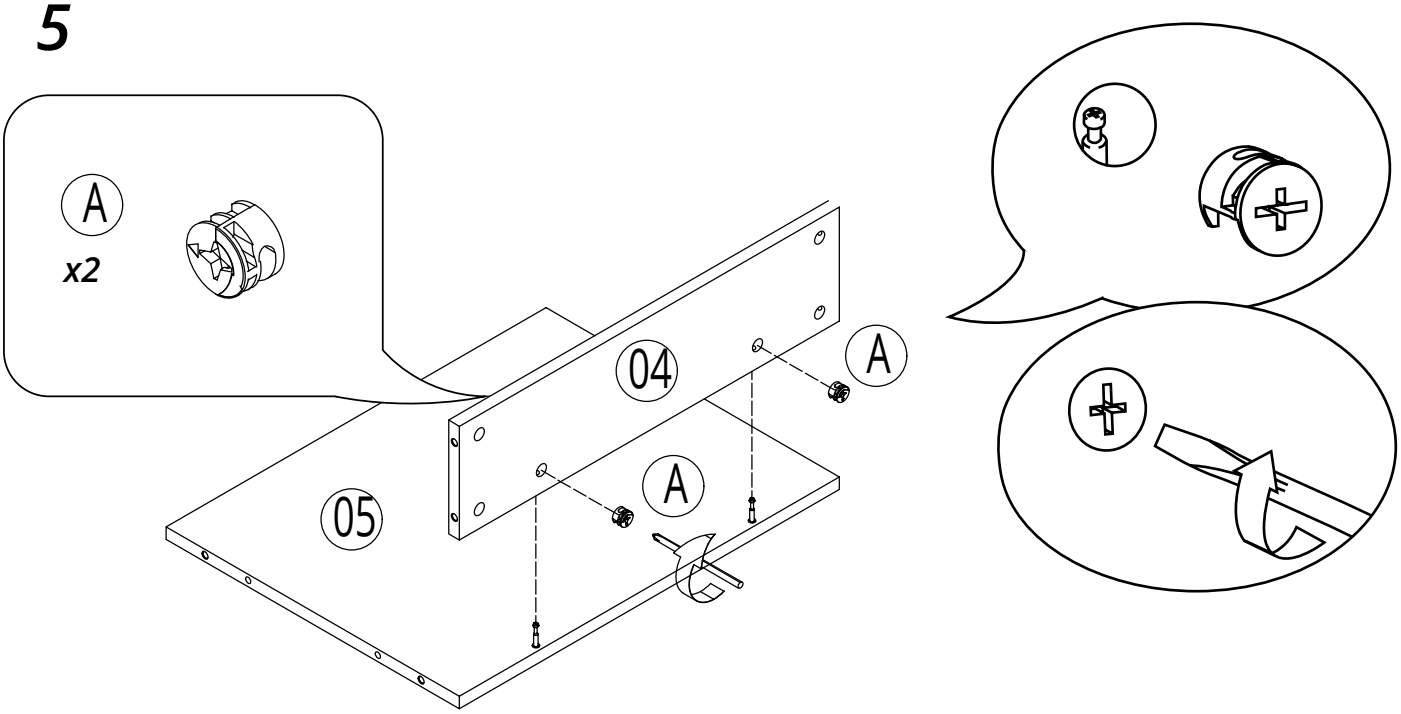

6

A

x8

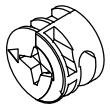

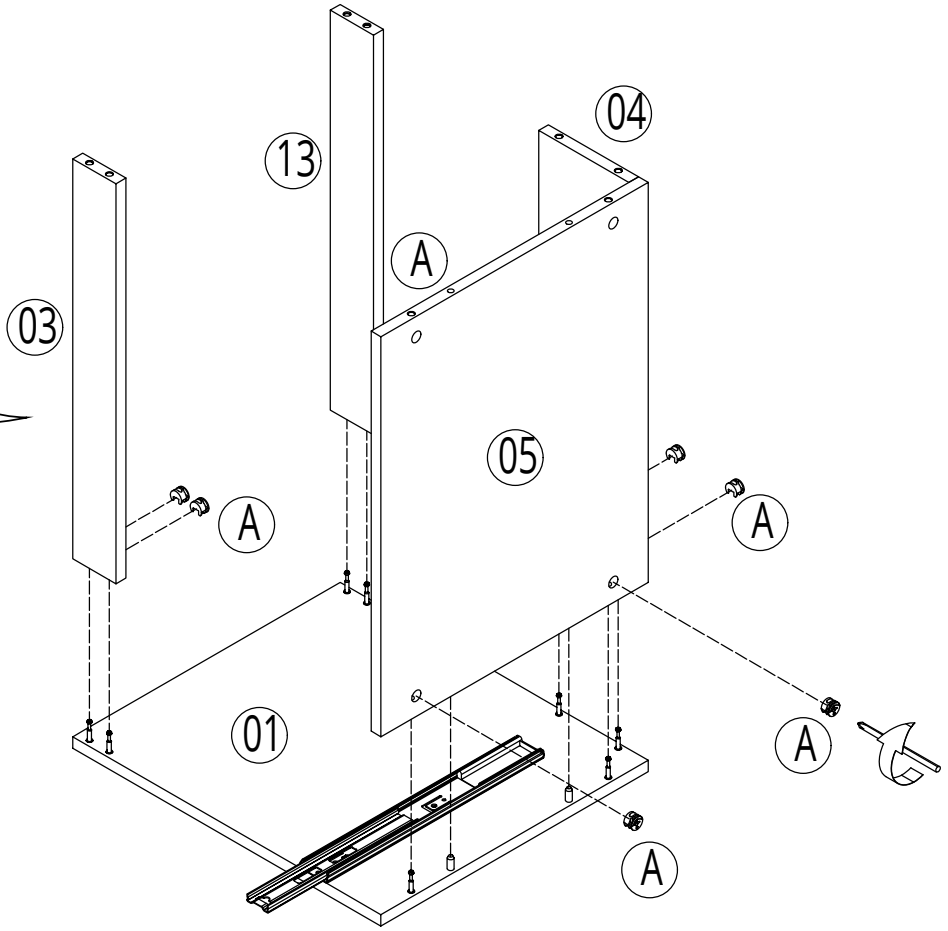

7

A

x8

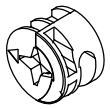

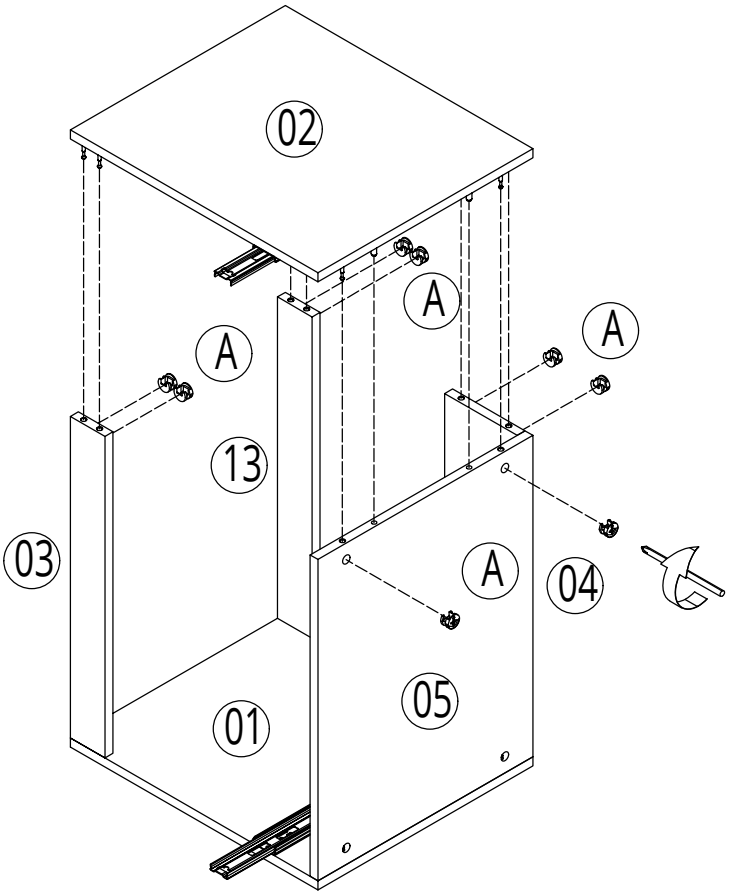

8

A

x4

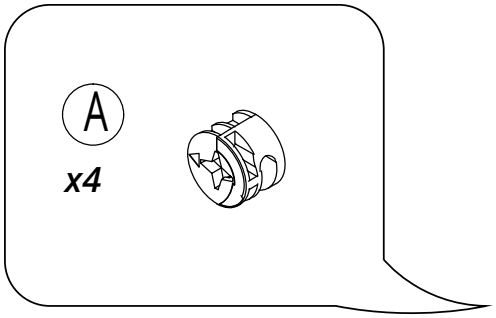

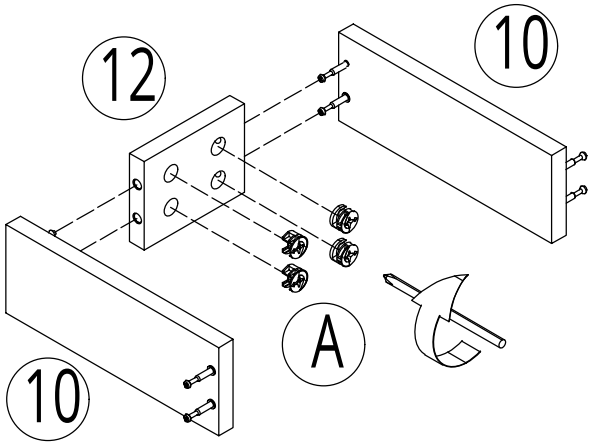

9

A

x4

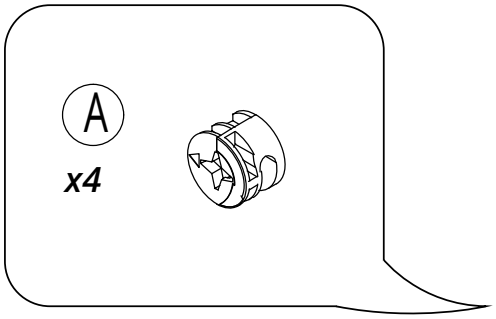

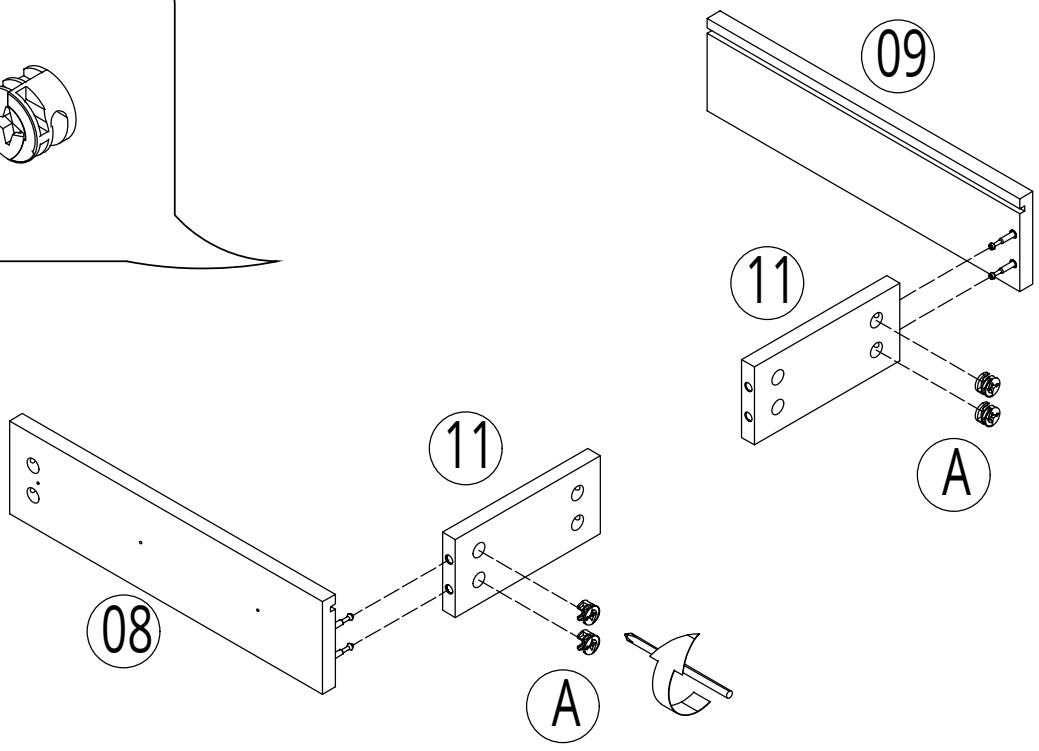

10

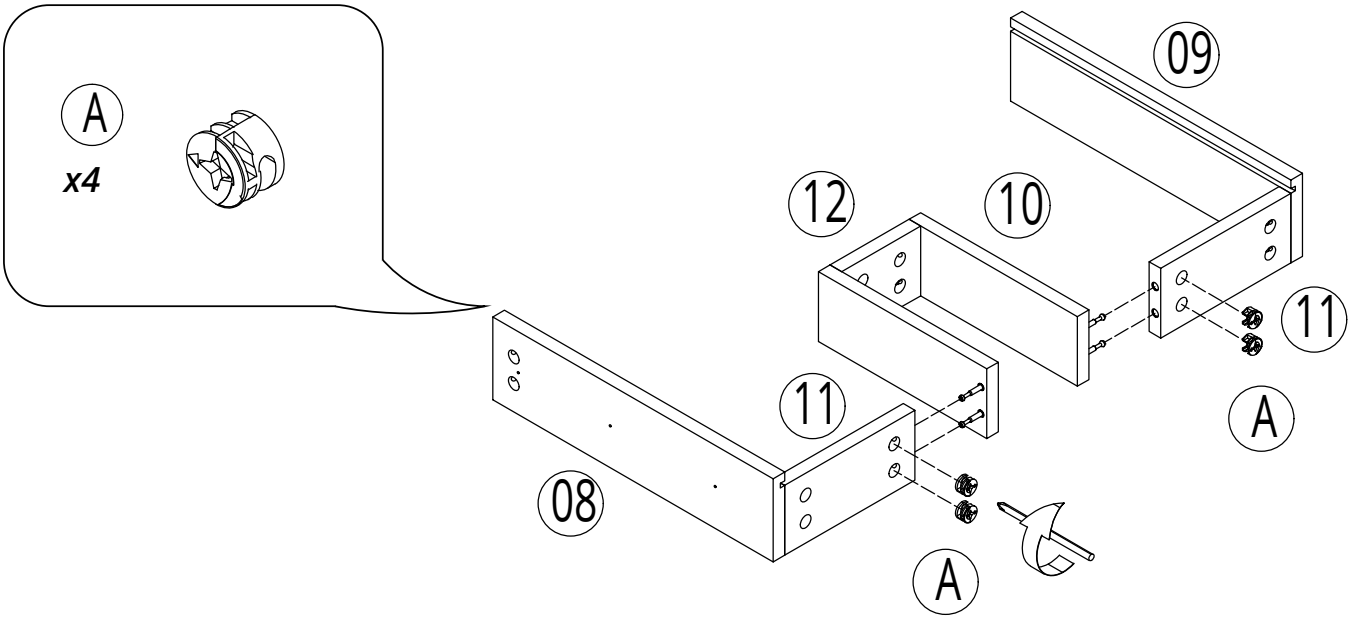

11

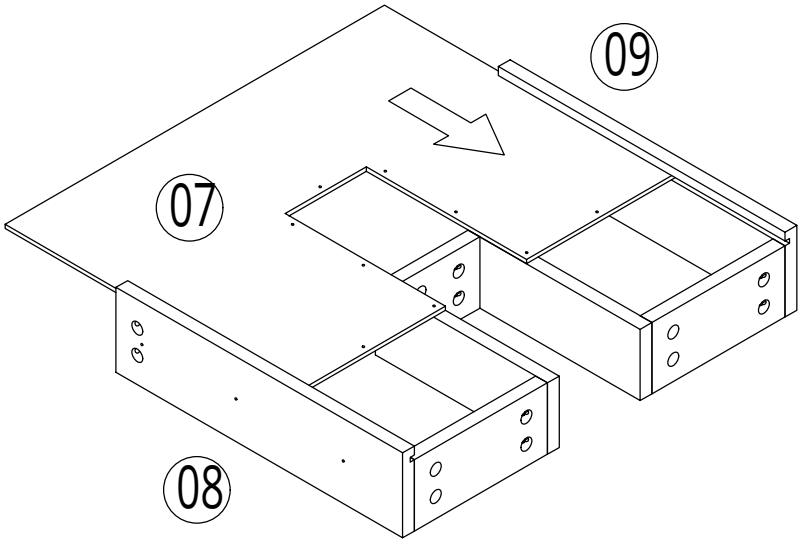

12

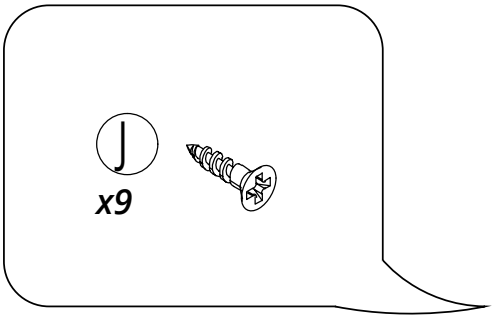

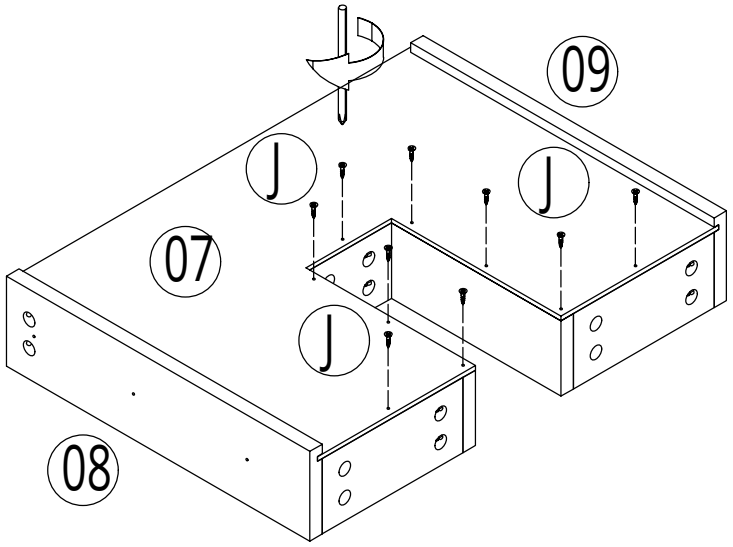

13

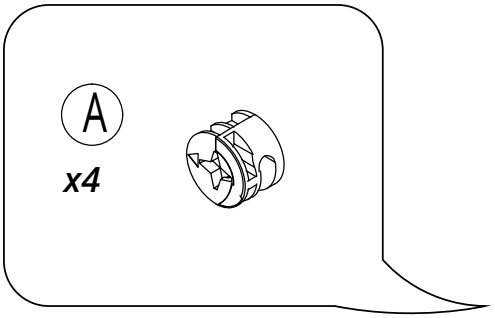

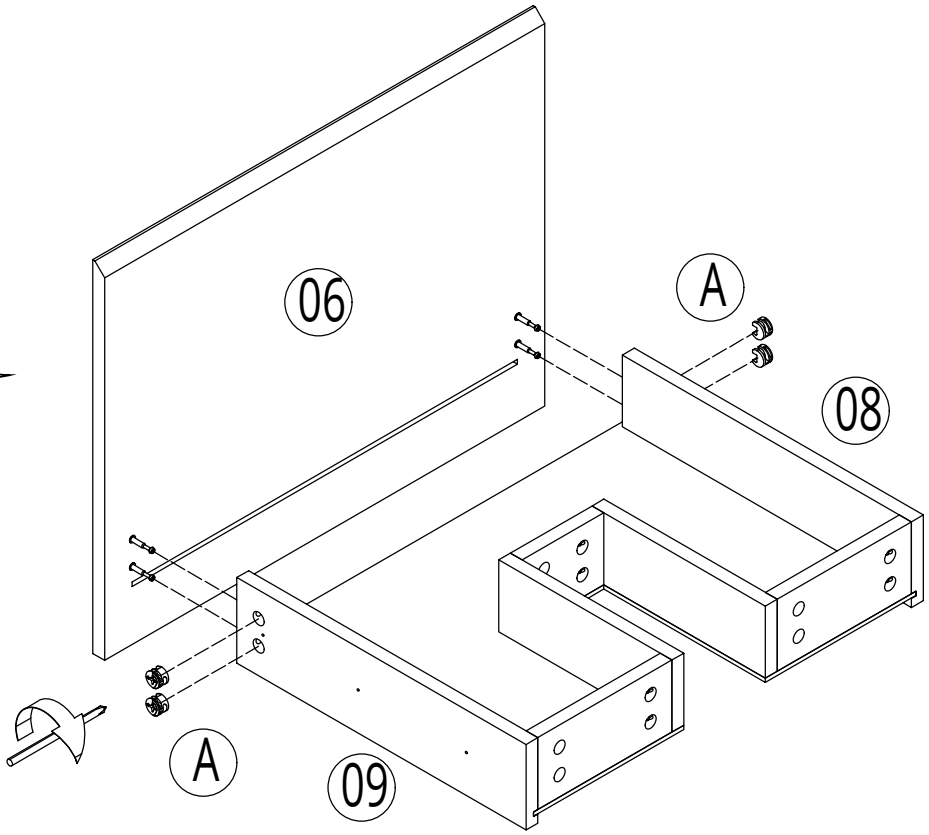

14

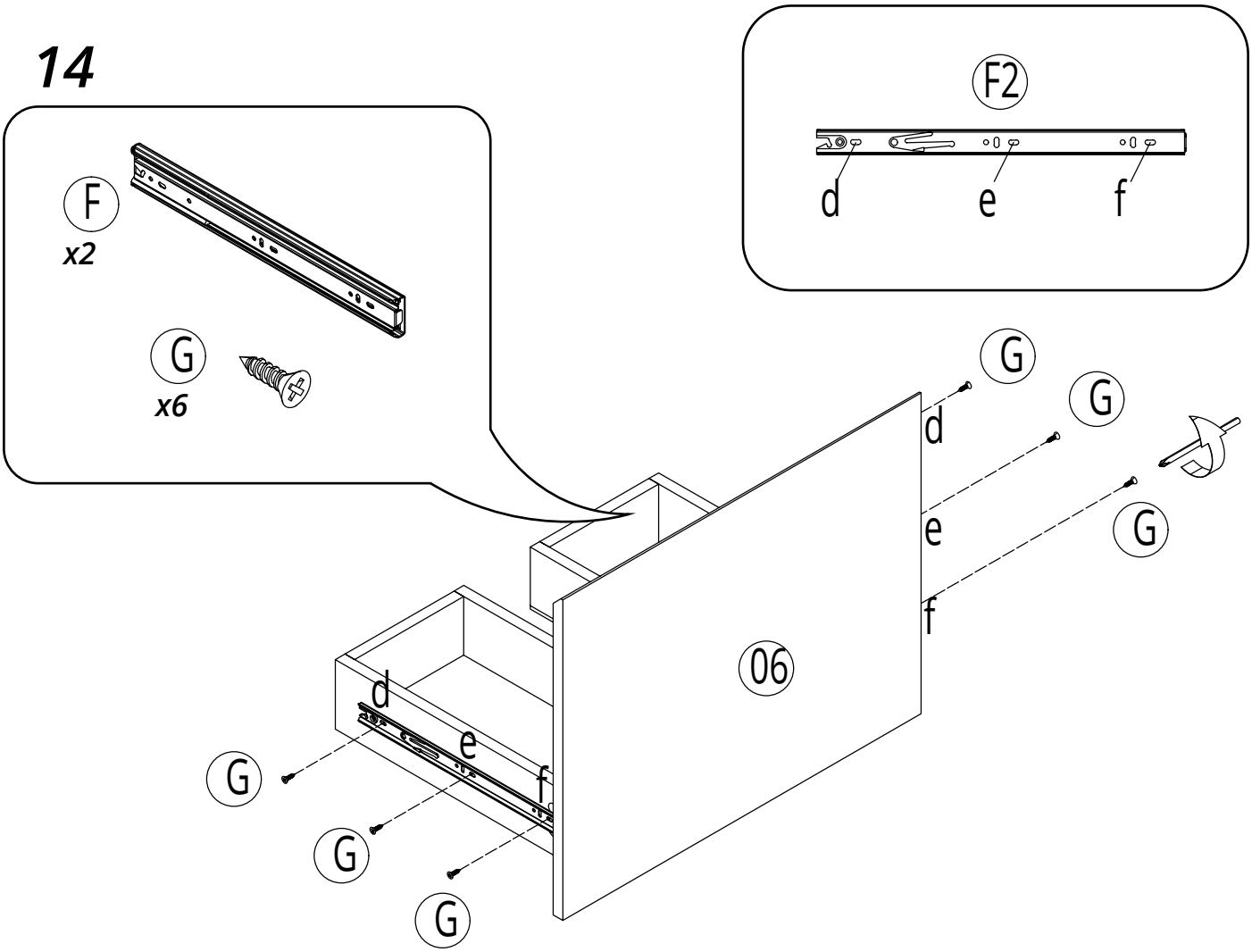

15

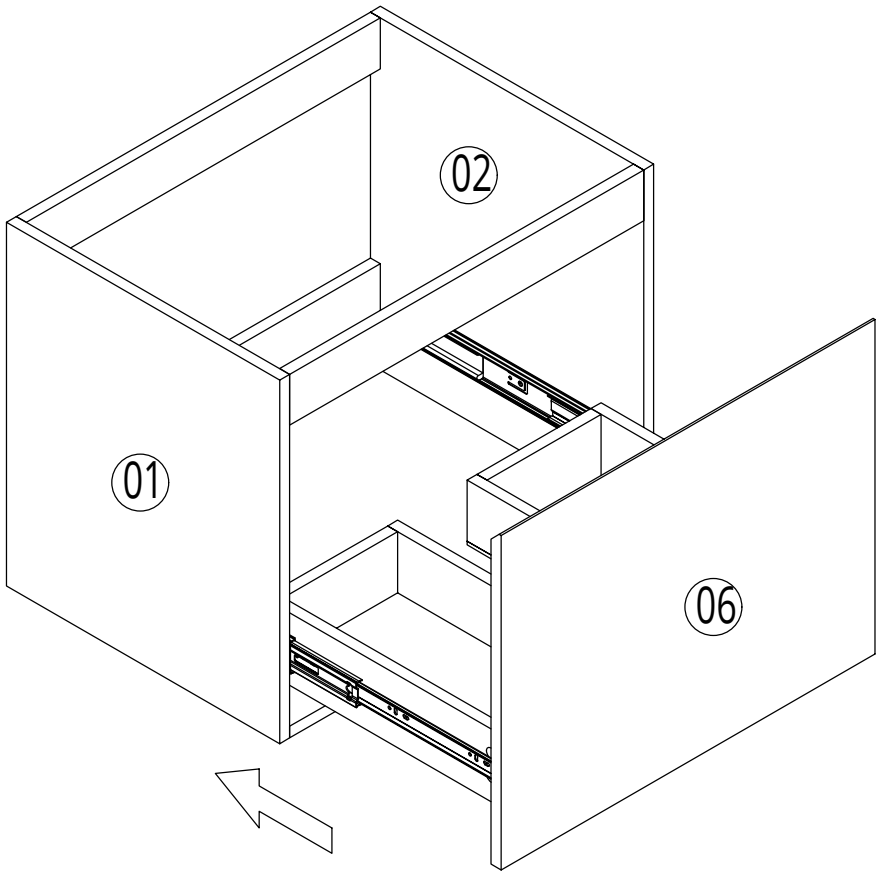

16

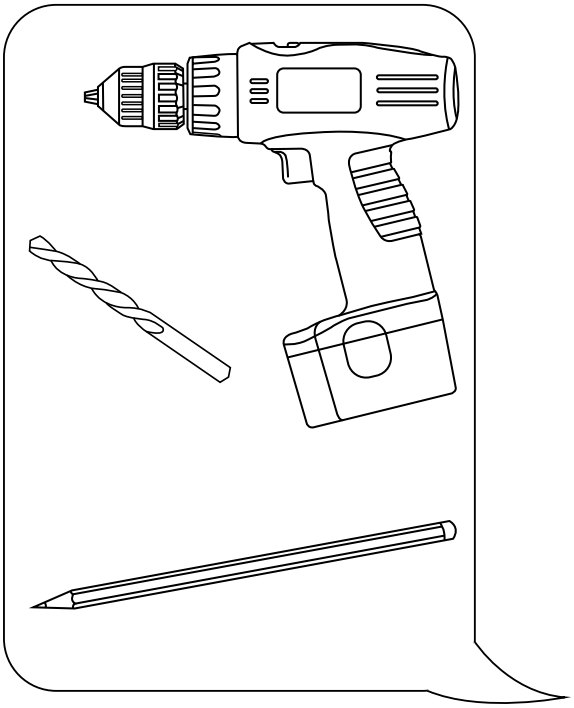

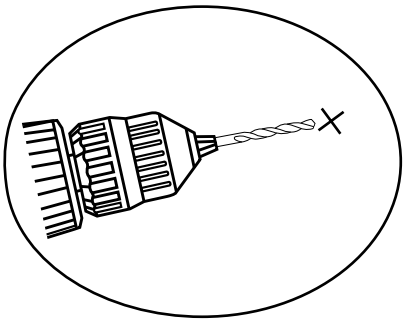

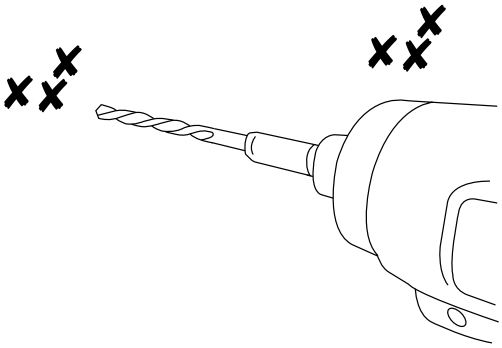

17

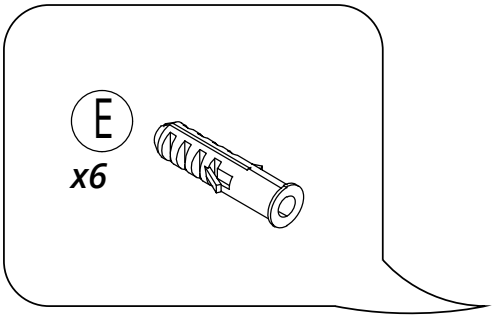

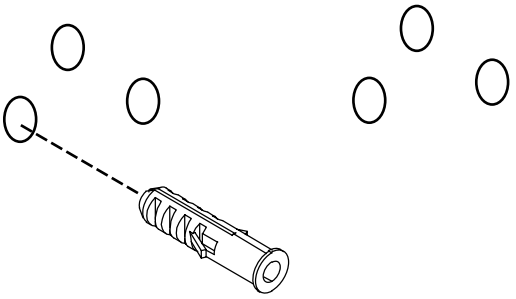

16

B
x2

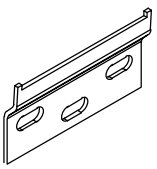

D
x6

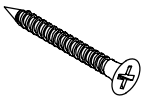

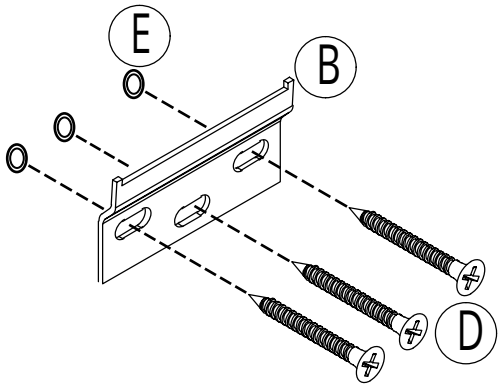

17

B
x2

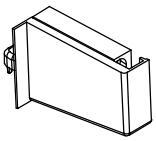

C
x4



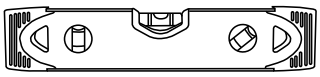

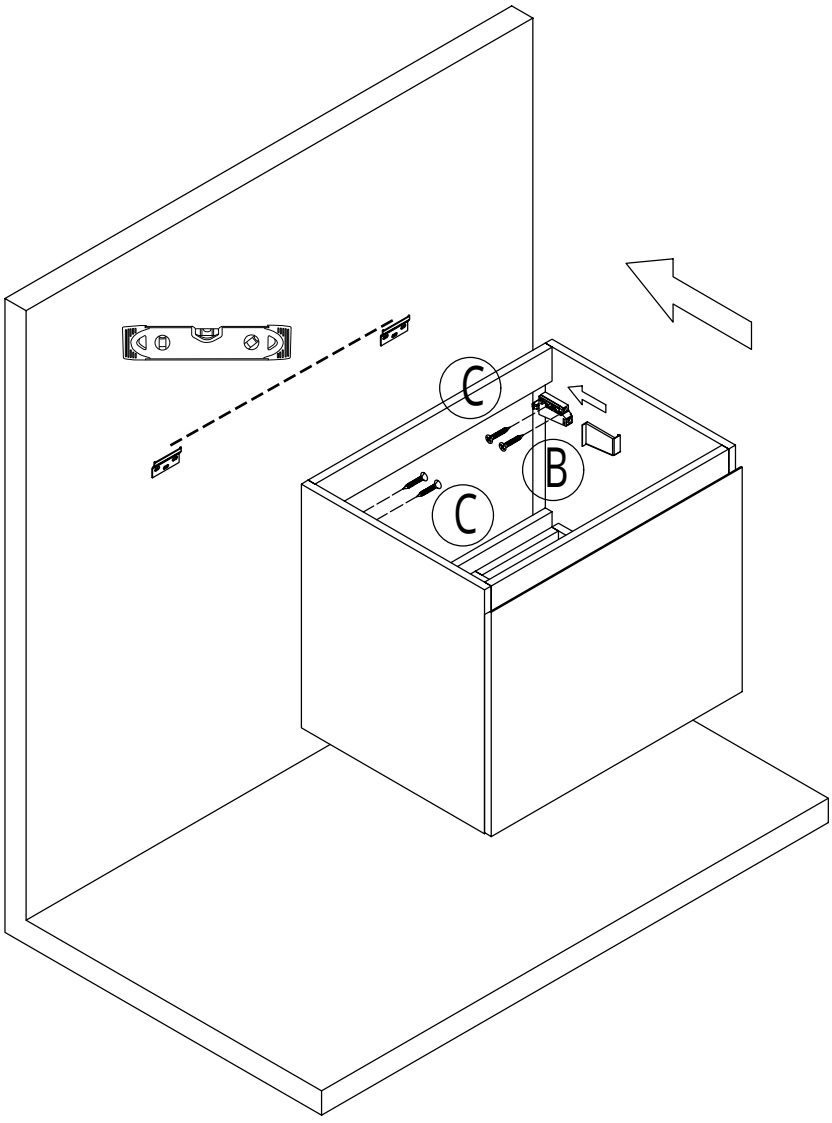

18

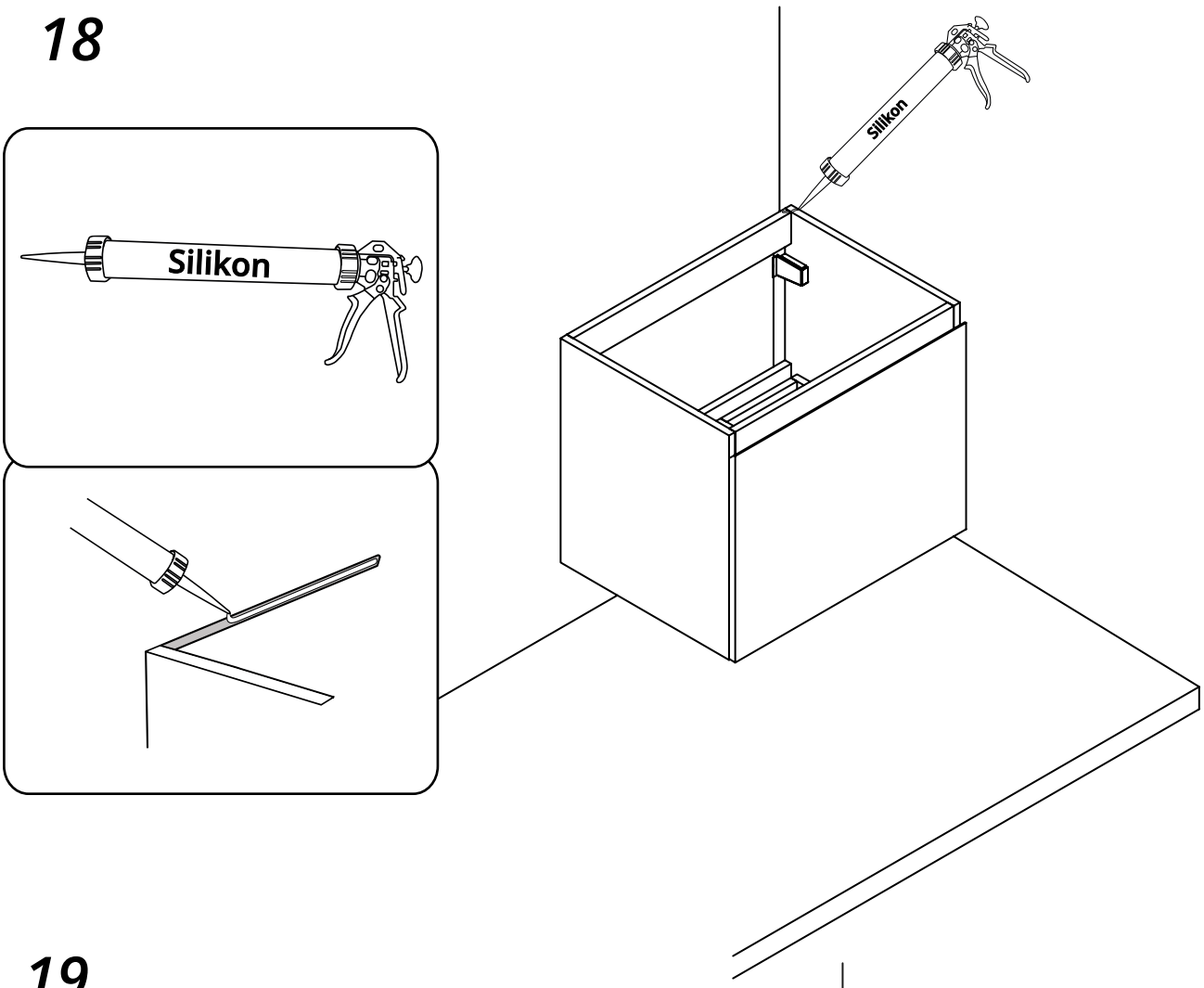

19

